SORTA

GB DE FR ES IT DK NL SE FI NO PL CZ SK HU RO/MD GR MK SI RS/HR BG RU/BY UA LT LV EE

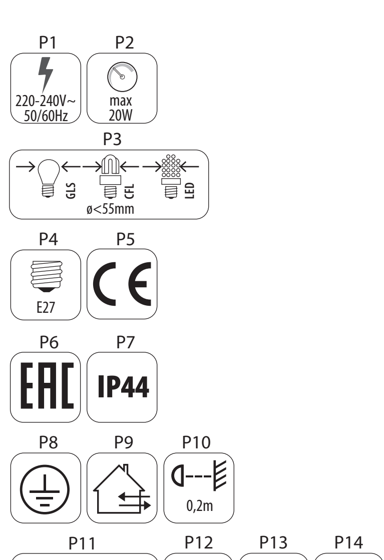

www.kanlux.com

2016/11-1

GB

INTENDED USE / APPLICATION
Product designed for the use in households and for other similar general applications.
MOUNTING
Technical changes reserved. Read the manual before mounting. Mounting should be performed by an appropriately qualified person. Any activities to be done with disconnected power supply. Exercise particular caution. Mounting diagram: see pictures. Product has a protective contact/terminal. Failure to connect the protective lead may lead to electric shock. The product can be connected to a supply network which meets energy quality standards as prescribed by law. Check for proper mechanical fastening and connection to electrical power prior to first use. Do not exceed the maximum load power: see pictures. To maintain the proper IP protection level, the right diameter of the power cable should be selected for the cable gland used in the product.
FUNCTIONAL CHARACTERISTICS
Product can be used either indoors or outdoors. Energy efficient light sources can be used in this product. [SORTA 16L-UP-SE] Product automatically lights up when moving objects are detected. [SORTA 16L-UP-SE] Product offers the possibility of adjusting operation time (TIME) and frequency (NIGHT/DAY).
USAGE GUIDELINES / MAINTENANCE
Any maintenance work must be performed when the power supply is cut off and the product has cooled down. Clean only with soft and dry cloths. Do not use chemical detergents. Do not cover the product. Ensure free air access. Product may heat up to a higher temperature. Replacement of light source to be performed after the product cools down: see pictures. Light sources with parameters provided in the manual must be used in the product. Product can only be supplied by rated voltage or voltage within the range provided. It's forbidden to operate the device without protective cap on the termination points installed. It's forbidden to use the product with damaged protective cover. [SORTA 16L-UP-SE] Moving object (e.g. vehicles) may cause random activation of the sensor. [SORTA 16L-UP-SE] In the area of strong electromagnetic interference the functioning of the product may be disrupted.
EXPLANATIONS OF SYMBOLS USED
P1: Rated voltage, frequency.
P2: Maximum power.
P3: Light bulb / energy efficient compact fluorescent lamp/LED lamp.
P4: Base / holder.
P5: Product meets the requirements of EU directives.
P6: Certificate of Conformity confirming the quality of production in accordance with approved standards on the territory of the Customs Union.
P7: Protection against solid foreign objects bigger than 1,0mm provided.
Protection against splashing water provided.
P8: Class I. A product in which protection against electric shock is provided not only by means of basic insulation but also through additional safety measures, i.e. extra protective circuit to which protective conductor of the fixed feeding installation needs to be connected.
P9: Product can be used either indoors or outdoors.
P10: The symbol describes the minimal distance of a light fixture (its light source) from the spots and objects that it's illuminating.
P11: Immediately stop using the product if the outer bulb is cracked or broken.
The chipped globe, screen or protective shield must be replaced immediately.
P12: Environmental operating temperature range that the product can be exposed to.
P13: Micro-gap between transmitter contacts.
ENVIRONMENTAL PROTECTION
Keep your environment clean. Segregation of post-packaging waste is recommended.
P14: This labelling indicates the requirement to selectively collect waste electronic and electrical equipment. Products labelled in this way must not be disposed of in the same way as other waste under the threat of a fine. These products may be harmful to the natural environment and health, and require a special form of recycling/ neutralising. Products labelled in this way should be returned to a collection facility for waste electrical and electronic goods. Information on collection centres is provided by local authorities or sellers of such goods. Used items can also be returned to the seller when new product is purchased, in quantity no larger than the purchased item of the same type. The above rules regard the EU area. In the case of other countries, regulations in force in a given country must be applied. Contacting the distributor of our products in a given area is recommended.
COMMENTS / GUIDELINES
Failure to follow these instructions may result in e.g. fire, burns, electrical shock, physical injury and other material and non-material damage. For more information about Kanlux products visit www.kanlux.com
Kanlux SA shall not be responsible for any damage resulting from the failure to follow these instructions.

DE

VERWENDUNG / ANWENDUNG
Produkt für die Verwendung in Haushalten und zur allgemeinen Verwendung.
MONTAGE
Technische Änderungen vorbehalten. Lesen Sie vor der Montage die Anleitung. Die Montage sollte von einer Person durchgeführt werden, welche die erforderliche Befugnis hat. Alle Tätigkeiten sind bei abgeschalteter Energieversorgung durchzuführen. Besondere Vorsicht ist zu wahren. Montageschema: s. Zeichnungen. Das Produkt besitzt einen Schutzstecker/eine Schutzklemme. Das Nichtanschließen der Schutzleitung kann zu elektrischem Schlag führen. Das Produkt kann an ein Elektrizitätsnetz angeschlossen werden, das die gesetzlich festgelegten Energiestandards erfüllt. Vor der Inbetriebnahme muss die ordnungsgemäße mechanische Befestigung und der elektrische Anschluss geprüft werden. Die maximale Belastung nicht überschreiten: s. Abbildungen. Für die Einhaltung der richtigen IP-Schutzart passen Sie den Durchmesser der Speiseleitung an den Durchmesser der im Produkt verwendeten Durchführungstülle an.
FUNKTIONELLE EIGENSCHAFTEN
Produkt zur Verwendung im Innen - und/oder Außenbereich. Im Produkt kann eine Energiespar-lampe verwendet werden. [SORTA 16L-UP-SE] Das Produkt schaltet die Beleuchtung unter dem Einfluss sich bewegender Objekte ein/aus. [SORTA 16L-UP-SE] Das Produkt besitzt dieMöglichkeit, die Wirkdauer (TIME) und Empfindsamkeit (NACHT/TAG) zu regulieren.
BETRIEBSHINWEISE / WARTUNG
Die Wartung bei ausgeschalteter Versorung und nach Erkalten des Produkts durchführen. Nur mit weichen und trockenen Stoffen säubern. Keine chemischen Reinigungsmittel verwenden. Das Produkt nicht bedecken. Für ungehinderte Luftzufuhr sorgen. Das Produkt kann sich aufheizen. Den Austausch der Leuchtquelle nach dem Erkalten des Produkts durchführen: s. Zeichnungen. Im Produkt müssen Leuchtquellen verwendet werden, die den in der Anleitung gegebenen Parameters entsprechen. Das Produkt ausschließlich mit der Nennspannung oder einem gegebenen Spannungsbereich versorgen. Die Verwendung des Produkts ohne montierten Schutz auf den Verbindungsklemmen ist unzulässig. Eine Verwendung des Produkts ohne oder mit zerbrochener Schutzscheibe ist unzulässig. [SORTA 16L-UP-SE] Sich bewegende Objekte (z.B. Autos) können eine zufällige Aktivierung des Sensor auslösen. [SORTA 16L-UP-SE] Unter dem Einfluss starker elektromagnetischer Störungen kann es zu Störungen bei der Arbeit des Produkts kommen.
ERLÄUTERUNGEN ZU DEN VERWENDETEN MARKIERUNGEN UND SYMBOLEN
P1: Nennspannung, Frequenz.
P2: Maximale Leistung.
P3: Glühbirne / Kompakte Energiesparleuchte / LED-Leuchte.
P4: Lampensockel / Leuchte.
P5: Das Produkt erfüllt die Anforderungen der EU-Richtlinien.
P6: Zertifikat über Konformität der Produktionsqualität mit den anerkannten Standards auf dem Gebiet der Zollunion.
P7: Geschützt gegen feste Fremdkörper mit mehr als 1,0mm Durchmesser. Geschützt gegen Spritzwasser.
P8: Klasse I. Produkt, bei dem als Schutz vor elektrischem Schlag außer der Grundisolierung auch zusätzliche. Sicherheitsvorkehrungen in Form eines zusätzlichen Schutzkreises dienen, an den man die Schutzleitung der stationären Versorgungsanlage anschließt.
P9: Verwendung im Innen - und Außenbereich.
P10: Das Symbol bezeichnet den Mindestabstand, den die Leuchte (deren Lichtquelle) von den beleuchteten Orten und Objekten haben muss.
P11: Sofort den Betrieb einstellen, wenn der äußere Lampenkolben gebrochen oder gesprungen ist. Gesplitterte oder zerbrochene Teile (Lampenschirm, Abschirmung, Schutzscheibe) müssen sofort ersetzt werden.
P12: Umgebungstemperaturbereich, dem das Produkt ausgesetzt werden kann.
P13: Mikropause zwischen den Kontakten des Relais.
UMWELTSCHUTZ
Auf Sauberkeit und die Umwelt achten. Wir empfehlen die Trennung der Verpackungsabfälle.
P14: Diese Kennzeichnung weist auf die Notwendigkeit hin, gebrauchte elektrische und elektronische Geräte selektiv zu sammeln. Solche gekennzeichneten Produkte dürfen nicht zusammen mit normalem Müll entsorgt werden. Bei Zuwiderhandlung droht eine Geldstrafe. Diese Produkte können schädlich für die Umwelt und die menschliche Gesundheit sein und erfordern eine spezielle Form der Umwandlung / der Rückgewinnung / des Recyclings / der Unschädlichbarmachung. Auf diese Weise markierte Produkte müssen einem Sammelpunkt von gebrauchten elektrischen oder elektronsichen Geräten zugeführt werden. Informationen zu Sammel-/Abholpunkten erteilen die lo kalen Behörden oder die Verkäufer dieser Produkte. Gebrauchte Produkte können auch an den Verkäufer zurückgegeben werden, wenn die Zahl der alten die der neu gekauften nicht übersteigt. Die o.g. Prinzipien betreffen das Gebiet der EU. Im Falle anderer Länder sind die rechtlichen Bestimmungen des jeweiligen Landes anzuwenden. Wir empfehlen, den Händler unseres Produkts im jeweiligen Gebiet zu kontaktieren.
ANMERKUNGEN / HINWEISE
Die Nichtbeachtung der Empfehlungen der vorliegenden Hinweise kann u.a. zu Bränden, Verbrennungen, Stromschlägen, physischen Verletzungen und anderen materiellen und immateriellen Schäden führen. Zusätzliche Informationen zu den Produkten der Marke Kanlux sind auf der Seite www.kanlux.com erhältlich.
Kanlux SA haftet nicht für Schäden, die aus dem Nichtbeachten der Empfehlungen der vorliegenden Hinweise resultieren.

FR

DESTINATION / APPLICATION
Produit destiné à l'utilisation dans les ménages et aux destinations générales.
INSTALLATION
Modifications techniques réservées. Avant de commecner l'installation lisez le mode d'emploi. Installation doit être éffectuée par une personne possédant les certificats d'aptitude convenables. Toutes les opérations doivent être éffectuées avec la tension débranchée. Il faut rester très prudent. Schéma de l'installation: voir les images. Produit possède contact /borne de protection. Manque de raccordement du câble de protection entraîne le risque de commotion électrique. Produit peut être branché au réseau d'alimentation qui est conforme aux standards de qualité d'energie définis par la loi. Avant la première mise en marche il faut s'assurer si le fixage mecanique est correct aisni que la connection électrique. Ne pas dépasser la puissance maxi de la charge: voir les images. Pour maintenir le niveau approprié IP, le diamètre du câble d'alimentation doit être adapté au diamètre de la bobine de réactance utilisée dans le produit.
CARACTERISTIQUES FONCTIONELLES
Utiliser le produit à l'intérieur et /ou à l'extérieur des locaux. On peut utiliser en ce produit les sources de lumière à basse consommation. [SORTA 16L-UP-SE] Produit allume et éteint automatiquement l'éclairage suite au mouvement des objets. [SORTA 16L-UP-SE] Produit possède la possibilité du réglage du temps de fonctionnement (TIME) et sensibilité (JOUR/NUIT).
RECOMMENDATIONS D'EXPLOITATION / MAINTENANCE
Faire l'entretien avec l'alimentation coupée une fois le produit refroidi. Nettoyer uniquement avec les tissus secs et delicats. On ne peut pas utiliser les produits nettoyants chimiques. Ne pas couvrir le produit. Assurer l'accès libre de l'air. Produit peut se réchauffer jusqu'à la temperature élevée. Faire changer la source de lumière après avoir éteint le produit: voir les images. Utiliser dans le produit les sources de lumière aux caractéristiques indiquées dans le mode d'emploi. Produit à alimenter à l'aide de la tension nominale ou dans les limites des tensions indiquées. Il est interdit de faire fonctionner le dispositif sans plaques de protection sur les bornes de raccordement. Il est interdit d'utiliser le produit sans le vitre ou avec le vitre de protection endommagé. [SORTA 16L-UP-SE] Objets en mouvement (p. ex. voitures) peuvent entraîner l'activation instantanée du capteur. [SORTA 16L-UP-SE] Dans la zone de l'influence de fortes perturbations électromagné-tiques le disfonctionnement du produit peut survenir.
EXPLICATION DES MARQUAGES ET DES SYMBOLES UTILISES
P1: Tension nominale, fréquence.
P2: Puissance maximale.
P3: Lampe /Lampe fluorescente compacte à basse consommation / Lampe LED.
P4: Coulot / douille.
P5: Produit conforme aux Directives de lUnion Européenne (UE).
P6: Certificat de conformité validant la qualité de la production avec les normes approuvées sur le territoire de l'Union douanière.
P7: Protection contre les états solides dépassant 1,0mm. Protection contre les giclées d'eau.
P8: 1ère classe. Produit où la protection contre la commotion électrique est assurée, outre l'isolement de base, les moyens de sécurité supplémentaires sous forme du circuit de protection supplémentaire à lequel il faut brancher le câble de protection constante de l'installation d'alimentation.
P9: On peut utiliser à l'intérieur et à l'extérieur des locaux.
P10: Symbole signifie la distance minimale qui peut avoir lieu entre le luminaire (sa source de lumière) et les endroits et les objets qu'il éclaire.
P11: Arrêter immédiatement l'exploitation lorsque l'ampoule extérieure de la lampe est fissurée ou cassée. Il faut immédiatement échanger le globe, l'écran, la vitre de protection cassé ou endommagé.
P12: Etendue de la temperature de l'environnement à laquelle peut être exposé le produit.
P13: „Micro-écart" entre les contacts du conducteur.
PROTECTION DE L'ENVIRONNEMENT
Gardez la propréte et protégez l'environnement. La segrégation des déchets d'emballage est recommandée.
P14: Ce marquage indique la nécessité de la collecte selective des appareils électriques et électroniques usés. Les produits marqués de cette façon ne peuvent pas, sous la peine d'amende, être jetés aux poubelles avec les déchets ordinaires. Ces produits peuvent être nuisibles pour l'environnement et pour la santé des hommes, il exigent les formes spéciales de la transformation / de la récupération / du recyclage et de la neutralisation. Produits marqués de cette façon doivent être rendus aux points de ramassage du matériel électrique et électronique usé. Informations sur les points de ramassage /réception sont données par les autorités locales ou le vendeur de ce type de matériel. Matériel usé peut être aussi rendu au vendeur en cas de l'achat de nouveau matériel en quantité inférieur ou égal au nouveau matériel acheté du même type. Susdits principes concernent le territoire de l'Union Européenne. En cas d'autres pays appliquer les dispositions en vigueur dans un pays concerné. Nous recommandons de contacter le distributeur de notre produit dans le territoire concerné.
REMARQUES / INDICATIONS
La non observation des indications du présent ,ode d'emploi peut entraîner par exemple aux incendies, aux brûlures, à la commotion électrique, aux lésions physiques et aux autres dommages matériels et immateriels. Les informations supplémentaires concérnant les produits de la marque Kanlux sont accessibles sur le site: www.kanlux.com
Kanlux SA n'encourt pas de responsabilité pour les dommages résultant de la non observation du présent mode d'emploi.

ES

DESTINACIÓN / USO
Producto destinado a uso doméstico y de uso general.
INSTALACIÓN
Cambios técnicos reservados. Antes de empezar la instalación lea la instrucción. La instalación debe se realizada por una persona autorizada. Todas las tareas deben ser ejecutadas con la alimentación desconectada. Hay que tener máximo cuidado. Esquema de instalación: véase los dibujos. El producto posee el contacto / borne de protección. La falta de la conexión del conductor de protección puede provocar el choque eléctrico. El producto puede ser conectado con la red de alimentación que cumpla con los estándares de calidad de energía definidos en la normativa vigente. Antes de empezar el primer uso hay que asegurarse que la fijación mecánica y conexión eléctrica son correctas. No sobrepasar la potencia máxima de la carga: véase los dibujos. Para mantener el grado IP correcto se debe seleccionar el diámetro del cable de alimentación según el diámetro del prensaestopas en el producto.
DATOS DE FUNCIONAMIENTO
Usar el producto dentro y/o fuera de los locales. En el producto se puede usar bombillas de bajo consumo de energía. [SORTA 16L-UP-SE] El producto automáticamente enciende y apaga la luz bajo la influencia de objetos en movimiento. [SORTA 16L-UP-SE] El producto tiene posibilidad de ajuste del tiempo de acción (TIME) y de sensibilidad NOCHE/DIA).
RECOMENDACIONES DE EXPLOTACIÓN / MANTENIMIENTO
Hay que hacer los trabajos de mantenimiento al desconectar la alimentación y al enfriarse el producto. Limpiar sólo con un paño suave y seco. No usar productos químicos de limpieza. No tapar el producto. Asegurar el acceso libre de aire. El producto puede calentarse a una temperatura más alta. Cambiar la fuente de luz al enfriarse el producto: véase los dibujos. Hay que usar fuentes de luz con los parámetros indicados en este manual de instrucciones. Alimentar el producto sólo con la tensión nominal o con la tensión del campo indicado. No es permitido el trabajo del equipo sin instalar las cubiertas de protección en los bornes de conexión. Es inadmisible usar el producto sin o con una pantalla de cristal cascada. [SORTA 16L-UP-SE] Los objetos que se mueven (por ejemplo los coches) pueden activar accidentalmente el sensor. [SORTA 16L-UP-SE] En el área de la actividad de fuertes perturbaciones electromagnéticas pueden aparecer perturbaciones en el trabajo del producto.
EXPLICACIÓN DE SIGNOS Y SÍMBOLOS USADOS
P1: Tensión nominal, frecuencia.
P2: Potencia máxima.
P3: Bombilla / Tubo fluorescente compacto de bajo consumo de energía / Lámpara LED.
P4: Tmango / portalámparas.
P5: El producto cumple los requisitos de las Directivas de la Unión Europea (UE) aplicables.
P6: Certificado de Conformidad que confirma la calidad de la producción según las normas aprobadas en el territorio de la Unión Aduanera.
P7: Protección contra cuerpos sólidos superiores a 1,0 mm. Protección contra el agua que salpica.
P8: Clase I. El producto en el cual la protección contra la descarga eléctrica cumplen, aparte del aislamento básico, los medios de protección adicionales, tales como un circuito adicional de protección, al cual se debe conectar el cable de protección de la instalación permanente de alimentación.
P9: Uso en el interior y fuera de locales/habitaciones.
P10: El símbolo significa la distancia mínima que puede tener un portalámparas (su fuente de luz) desde el lugar y objetos que ilumina.
P11: Dejar de explotarla inmediatamente cuando la bombilla exterior tiene rajas o está rota. Hay que cambiar inmediatamente un globo, una pantalla o un vidiro de protección cascado o dañado.
P12: El alcance de temperatura del ambiente, al cual el producto puede ser expuesto.
P13: Microdistancia entre los contactos del conmutador.
PROTECCIÓN DEL MEDIO AMBIENTE
Cuida la limpieza y el medio ambiente. Recomendamos la clasificación de deshechos que quedan de empaquetamiento.
P14: Esta señalización significa la necesidad de colección clasificada del equipo eléctrico y electrónico usado. Los productos con tal enmarcación no se debe tirar a la basura común so pena de multa, junto con otros deshechos. Estos productos pueden ser dañinos para el medio ambiente y la salud humana, requieren una forma especial de tratamiento / recuperación / reciclaje / neutralización. Los productos con tal señalización deben ser devueltos a los establecimientos de colecta del equipo eléctrico o electrónico usado. Las autoridades locales o los vendedores de este tipo de equipos facilitan toda la información sobre los establecimientos de colecta/recogida del equipo usado. En el caso de la compra de un producto nuevo en una cantidad no mayor que el producto antiguo del mismo género, el equipo usado puede ser también devuelto al vendedor. Las antedichas normas se refieren a los estados miembros de la Unión Europea. En el caso de otros países hay que observar las normas vigentes en aquellos países. Aconsejamos que se pongan en contacto con el distribuidor de nuestros productos en el país re.
NOTAS / INDICACIONES
La inobservación de estas recomendaciones puede provocar, por ejemplo, un incendio, quemaduras, descargas eléctricas, lesiones físicas y otros daños materiales y no materiales. Informaciones adicionales sobre los productos de Kanlux se encuentran en la siguiente página web: www.kanlux.com
Kanlux SA no es responsable de los efectos que se desprenden de la inobservación de recomendaciones de esta instrucción.

IT

DESTINAZIONE / USO
Prodotto destinato all'uso in ambito domestico e in ambiti generali.
ASSEMBLAGGIO
Modifiche tecniche riservate. Prima di procedere con l'assemblaggio si prega di consultare le istruzioni. L'assemblaggio deve essere effettuato da una persona con appropriata competenza. Eseguire qualsiasi operazione con l'alimentazione disinserita. E' necessario adottare particolare cautela. Schema di assemblaggio: vedi illustrazioni. Il prodotto possiede un contatto/morsetto di protezione. Il mancato collegamento del cavo di protezione genera il rischio di scosse elettriche. Il prodotto può essere collegato ad una rete d'alimentazione che soddisfi gli standard di qualità energetici definiti dalla legislazione. Prima del primo utilizzo, occorre accertarsi che il fissaggio meccanico e il cablaggio elettrico siano corretti. Non superare il carico massimo di potenza: vedi illustrazioni. Per garantire un adeguato grado di protezione IP, adattare il diametro del conduttore di alimentazione al diametro del passacavo installato nel prodotto.
CARATTERISTICHE FUNZIONALI
Prodotto da utilizzare in ambienti interni e/o all'esterno. Nel prodotto è possibile inserire una sorgente luminosa a risparmio energetico. [SORTA 16L-UP-SE] Il prodotto accende e spegne automaticamente la luce sotto l'influenza di oggetti in movimento. [SORTA 16L-UP-SE] Il prodotto ha la possibilità di programmare il tempo di funzionamento (TIME) e la sensibilità (NOTTE/GIORNO).
RACCOMANDAZIONI D'USO E MANUTENZIONE
Eseguire la manutenzione solo con l'alimentazione disinserita e dopo il raffreddamento del prodotto. Pulire esclusivamente con un panno delicato e asciutto. Non utilizzare detergenti chimici. Non coprire il prodotto. Garantire il libero accesso di aria. Il prodotto può riscaldarsi fino a temperature elevate. La sostituzione della fonte luminosa deve essere effettuata dopo il raffreddamento del prodotto. vedi illustrazioni. Utilizzare nel prodotto solo fonti di luce aventi i parametri specificati nelle istruzioni. Prodotto da alimentare unicamente con la tensione nominale o il campo di tensione prescritti. Non è ammesso il funzionamento del dispositivo senza i copriguinti di protezione montati sui terminali di collegamento. Non è ammesso l'uso del prodotto privo del vetro di protezione o con vetro di protezione rotto. [SORTA 16L-UP-SE] Oggetti in movimento (ad esempio, autovetture) possono causare l'attivazione accidentale del sensore. [SORTA 16L-UP-SE] Sotto l'azione di forti interferenze elettromagnetiche possono verificarsi alterazioni nel funzionamento del prodotto.
SPIEGAZIONE DELLE INDICAZIONI E DEI SIMBOLI USATI
P1: Tensione nominale, frequenza.
P2: Potenza massima.
P3: Lampadina / Lampada compatta a risparmio energetico / Lampada a LED.
P4: Base / alloggiamento.
P5: Il prodotto soddisfa i requisiti delle Direttive dell'Unione Europea (UE).
P6: Certificato di Conformità attestante la confrormità della qualità di produzione alle norme approvate sul territorio dell'Unione Doganale.
P7: Protezione contro i corpi solidi superiori a 1,0mm. Protezione contro i getti d'acqua.
P8: Classe I. Prodotto in cui la protezione contro la folgorazione è realizzata, oltre che con l'isolamento di base, con, ulteriori misure di sicurezza sotto forma di circuito di protezione supplementare a cui deve essere collegato il conduttore di protezione dell'impianto elettrico fisso.
P9: Utilizzabile in ambienti interni e all'esterno.
P10: Il simbolo indica la distanza minima che può avere il dispositivo di illuminazione (la sorgente luminosa) da luoghi ed oggetti da illuminare.
P11: Dismettere immediatamente dall'uso quando l'ampolla esterna della lampada è incrinata o rotta. Bisogna sostituire immediatamente la lente o lo schermo rotto o danneggiato, con un vetro di protezione.
P12: Intervallo di temperature ambiente a cui il prodotto può essere esposto.
P13: Distanza tra i contatti del relè.
PROTEZIONE AMBIENTALE
Prenditi cura della pulizia e dell'ambiente. Si consiglia la differenziazione degli imballaggi da smaltire.
P14: Questa etichetta indica la necessità di raccolta differenziata dei rifiuti di apparecchiature elettriche ed elettroniche. I prodotti con questa etichetta, a pena di ammenda, non possono essere, smaltiti nella spazzatura ordinaria insieme ad altri rifiuti. Questi prodotti possono essere dannosi per l'ambiente e la salute umana, e richiedono particolari forme di trattamento / recupero / riciclaggio / neutralizzazione. I prodotti così etichettati devono essere smaltiti nei punti di raccolta dei rifiuti di apparecchiature elettriche ed elettroniche. Informazioni sui punti di raccolta/ritiro, sono disponibili presso le autorità locali o i rivenditori di tali attrezzature. Le attrezzature usate possono anche essere rese al rivenditore, in caso di acquisto di un nuovo prodotto, in quantità non maggiore dei nuovi prodotti dello stesso genere acquistati. Le regole di cui sopra si applicano nell'area dell'Unione Europea. Nel caso di altri paesi, è necessario utilizzare le norme giuridiche in vigore in quella nazione. Si consiglia di contattare il distributore del prodotto nella zona interessata.
AVVERTENZE / SUGGERIMENTI
Non attenendosi alle raccomandazioni di queste istruzioni si possono provocare, ad esempio, incendi, scottature, scosse elettriche, lesioni fisiche e altri danni materiali e immateriali. Ulteriori informazioni sui prodotti con marchio Kanlux sono disponibili all'indirizzo: www.kanlux.com
Kanlux SA non si assume alcuna responsabilità per le conseguenze scaturenti dall'inosservanza delle prescrizioni contenute in queste istruzioni.

DK

BESTEMMELSE / ANVENDELSE
Produktet egner sig til brug indefor husstanden og til almindeligt brug.
MONTAGE
Der tages forbehold for tekniske ændringer. Læs venligst vejledning før De begynder at montere. Montagen skal foretages af en autoriseret installatør. Afbryd altid strømmen inden installation, vedligeholdelse og reparation påbegyndes. Installationen skal udføres med særlig forsigtighed. Montageskema: se figurerne. Produktet er forsynet med en sikringsklemme. Tjek om beskyttelsesledning er tilsluttet, hvis ej - opstår der risiko for elektrisk stød. Produktet kan tilsluttes til et forsyningsnet, der opfylder energikvalitetsstandarder ifølge loven. Før produktet benyttes første gang kontrolleres der om, om produktet er blevet monteret og tilsluttet til spænding korrekt. Maksimal belastningskraft bør ikke overstiges: se figurerne. For at opretholde korrekt niveau af IP, diameteren af ledningen bør tilpasses til diameteren af kabelforskruningen, som anvendes i produktet.
FUNKTIONELLE EGENSKABER
Produktet skal anvendes indvendigt og/eller udvendigt. I produktet kan energibesparende lyskilder anvendes. [SORTA 16L-UP-SE] Produktet tændes og slukkes automatisk under påvirkning af bevægende genstande. [SORTA 16L-UP-SE] Produktets driftstid (TIME) og følsomhed (NIGHT/DAY) kan reguleres.
DRIFTSANBEFALINGER / VEDLIGEHOLDELSE
Afbryd altid strømmen og vent til produktet bliver køligt inden vedligeholdelse påbegyndes. Rengør udelukkende med en tør blød klud. Ingen kemiske rengøringsmidle kan anvendes. Produktet må ikke dækkes. Fri luftadgang skal sikres. Produktet kan blive varmt ved højere temperatur. Udskiftning af lyskilden bør foretages efter produktet bliver køligt: se figurerne. Anvend kun lyskilder som passer til produktet og som holder sig inden for den angivne, maksimale wattage. Produktet bør uddelukkende forsynes med nominel spænding eller indenfor angiven spændingsrække. Produktet må ikke sættes i drift uden beskyttelseshætter på tilslutningsklemmer. Produktet må ikke anvendes uden sikkerhedsglas eller når den er skadet. [SORTA 16L-UP-SE] Forskellige bevægende genstande (f. eks. biler) kan forårsage sensorens tilfældige aktivering. [SORTA 16L-UP-SE] Der kan opstå nogle forstyrrelser under produktets drift på et område med stærke elektromagnetisk forstyrrelser.
FORKLARINGER PÅ ANVENDTE SYMBOLER OG BETEGNELSER
P1: Nominel spænding, frekvens.
P2: Maksimal kraft.
P3: Pære / Kompakt energibesparende lysrør/ LED lampe.
P4: Bundstykke / indbygning.
P5: Produktet er i overensstemmelse med EU-direktiver.
P6: Overensstemmelsesattest bekræfter kvaliteten af produktionen med godkendte standarder på området af toldunionen.
P7: Beskyttelse mod faste legemer større end 1,0 mm. Beskyttelse mod vandsprøjt.
P8: I klasse. Produktet er forsynet med en grundlæggende isolering som beskyttelse mod elektrisk stød, og med yderligere sikkerhedsmidler i form af en yderligere beskyttelseskreds, som skal tilsluttes til en fast forsyningsinstallation.
P9: Kan anvendes både indvendigt og udvendigt.
P10: Symbolet angiver en minimal afstand, som skal holdes mellem belysningens indbinding (dens lyskilde) og belyste genstande.
P11: Produktet bør ikke anvendes, hvis den udvendige del af lampen er ødelagt. Man bør straks udskifte revnet eller beskadiget indbinding, skærme eller beskyttelsesglas.
P12: Omgivelsestemperatur grænser, for hvilke kan produktet blive udsat.
P13: Mikropause mellem relækontakter.
MILJØBESKYTTELSE
Tag hensyn til miljø. Vi anbefaler at segregere emballageaffald.
P14: Symbolet angiver, at det er nødvendigt at samle brugt elektrisk og elektronisk udstyr selektivt. Produkter med dette symbol må ikke behandles som husholdningsaffald. Sådanne produkter kan være miljø-og sundhedsskadelige, derfor bør de segregeres, bortskaffes og genvindes på en særlig måde. Når et produkt er forsynet med dette symbol, betyder det, at produktet skal afleveres til dit lokale indsamlingssystem for brugte elektriske og elektroniske produkter. Oplysninger om dit lokale indsamlingssystem kan fås hos dine lokale myndigheder eller udstyrets forhandler. Udtjente produkter kan afleveres hos forhandleren. Man må ikke aflevere flere produkter, end man har købt hos forhandleren. Nærværende regler gælder for EU-lande. I tilfælde af andre lande bør man overholde de regle, der gælder i dette land. Vi anbefaler at kontakte forhandleren af vores produkter for dette område.
ANMÆRKNINGER / INSTRUKTIONER
Fejlagtig anvendelse af vejledningens anbefalinger kan føre til f. eks. brand, kroppens skoldninger, elektrisk stød, fysiske skader og materiele eller immateriele skader. Yderligere informationer om Kanlux produkter kan findes på www.kanlux.com
Kanlux påtager sig intet ansvar for skade, der opstå ved fejlagtig anvendelse af denne vejledning.

NL

BESTEMMING / TOEPASSINGSGEBIED
Product bestemt voor gebruik in huishouding en ruimen van algemeen gebruik.
MONTAGE
Technische veranderingen gereserveerd. Voor montage lees instructie. Montage zou kwalificeerde persoon uitvoeren. Alle operaties doen bij losgekoppelde stroominstalatie. Men moet bijzondere vorzichtigheid houden. Montagebeeld: kijk afbeelding. Product heeft beschermings raakpunt. Geen aansluiting van beschermingskabel dreigt met verlamming door de stroom. Het product kan aangesloten worden tot elektrische leiding die voldoet aan energie kwaliteits regels bepaald door de wetgeving. Voor eerste gebruik moet men mechanische montage en elektrische aansluiting controleren. Product goed voor ondersteuning van grawitatieve wentilatie. Om de juiste graad van IP te behouden dient men de diameter van de voedingskabel aan de diameter van de, in het product gebruikte kabeldoorvoer, aan te passen.
FUNCTIONAAL EIGENSCHAPPEN
Product gebruiken in binnen en/of buiteruimen. In het product kan men energiezuinige lichtbronnen te gebruiken. [SORTA 16L-UP-SE] Product gaat automatisch aan en uit onder de invloed van zich bewegende objecten. [SORTA 16L-UP-SE] Product heeft werkduur aanstelmogelijkheid (TIME) en gevoeligheid (NACHT/DAG).
GEBRUIKSAANWIJZING / KONSERWATIE
Onderhoudswerken maken bij uitgedane stroom en afgekoelde elementen. Schoonmaken alleen met delicate en droge stoffen. Niet gebruiken chenische schoonmakmiddelen. Product nie verdecken. Zorgen voor vrije luchtcirculatie. Product kan zich verwarmen tot verhoogde temperatuur. Visseling van lichtbron maken na afkoelen van product: kijk beeld. In het product moeten lichtbronen gebruikt werden met opgegevene in bedlieningsboekje paramerten. Product versterken allen met gevone stroom of wie opgegeven. Onmogelijke gebruik zonder monteerde beveiligings elementen op aansluitingskabels. Het is niet mogelijke gebruik van product met beschadigde beveiligingsglas. [SORTA 16L-UP-SE] Zich bewegende objekten (autos) kunnem toevallige activatie vansensoor veroorzaken. [SORTA 16L-UP-SE] In omgeving van sterke elektromagnetische storingen kunnen ook werkstoringen van het product voorkomen.
VERKLARING VAN GEBRUIKTE SYMBOLEN EN AFKORTINGEN
P1: Ingangsstroomspanning, frequentie.
P2: Max. kracht.
P3: Gloeilamp / Energiesparende kompact TL-buis / LED Lampe.
P4: Heft / montuur.
P5: Product voldoet aan de Europaise Normen (EU).
P6: Conformiteitscertificaat met bevestiging van de kwaliteit van de productie conform de goedgekeurde normen op het gebied van de Douane-Unie.
P7: Bescherming voor vaste lichame grooter dan 1,0mm. Bescherming tegen sproeier water.
P8: Klas I. Product, waarin bescherming tegen elektrische schok geven, buiten basis isolatie, Aanvullende veiligheidsmaatregelen in form van aanvullende beschermings circuit tot welke moet aangesloten worden installatie van vaste stroomleiding.
P9: Kunnen binnen en buiten gebruikt werden.
P10: Symbool betekent minimale afstand welke kan licht montuur (haar licht bron) van licht plaatsen en ojekten.
P11: Onmiddelijk stoppen met gebruik als buiten bel kapot is. Zo snell mogelijk vervangen kapote of gebrokene lens, scherm of beschermglas.
P12: Temperatuur bereik van omgeving , waar het product werkt.
P13: Mikroafstanden tussen einden.
MILIEUBESCHERMING
Houd schoonheid en beschermd het milieu. Aanbevolene verpakkings afvalscheiding.
P14: Dat symbool betekend selektieve versameling van gebruikte elektrische en elektronische goederen. Producten met zulke symbool onder dwang van boete kan je niet tot gewone afvaal goien. Zulke producten kunne schadelijk zijn voor het milieu en gezondheid van mensen. Ze hebben aparte form van verwerken / herstel / recykling / inactivatie nodig. Producten met zulke etiketten moeten gebracht worden naar kolectieve verzammelingsplaats van verbruikte elektrische en elektronische producten. Informaties over verzammelplaatsen geven lokale administratie of verkopers van zulke producten. Verbruikte producten kunnen ook teruggegeven worden aan verkoper in geval van kopen van nieuwe producten, in niet grotere goeveelheid als nieuwgekochte product. Bovengenoemde regels gelden op gebied van EU. In anderen landen moeten rechtelijke voorschriften gelett worden, die in dit land gelden.Neem kontakt met distributie van onze product op dat gebied.
LET OP / BIJZONDERHEDEN
Zich niet houden aan regelingen van deze instructie kan leiden onder anderen tot brand, verbrandingen, overspanningen, en ander materiele en niet materiele schaden. Verdere informaties over producten van merk Kanlux zijn op: www.kanlux.com te vinden.
Kanlux SA kan niet aansprakelijk gemaakt worden voor effecten ontstaan door zich niet te houden aan deze instructie.

SE

ÄNDAMÅL / ANVÄNDNING
Produkten är avsedd för hushållsanvändning och allmänna ändamål.
MONTERING
Med förbehåll för tekniska förändringar. Läs igenom bruksanvisningen före montering. Montering ska utföras av behörig person. Alla handlingar ska utföras med spänningen avstängd. Iaktta särskild försiktighet. Monteringsritning: se illustrationer. Produkten är försedd med en jordplint. Underlåtenhet att utföra anslutning till extern skyddsjord medför risk för elektriska stötar. Produkten får kopplas till ett matningsnät som uppfyller de i lag angivna standarderna för elkvalitet. Kontrollera före första användning att den mekaniska infästningen och den elektriska anslutningen har utförts på ett korrekt sätt. Överskrid inte den maximala belastningseffekten: se illustrationer. För att bevara rätt IP-grad välj matningskabel med diameter samma som diameter på produktens förskruvning.
FUNKTIONELLA SÄRDRAG
Produkten är avsedd för inom-eller utomhusanvändning. Energieffektiva ljuskällor kan användas med produkten. [SORTA 16L-UP-SE] Produkten tänder och släcker belysningen automatiskt när detektorn har löst ut till följd av rörelse. [SORTA 16L-UP-SE] Produkten ger möjlighet att kontrollera drifttid (TIME) och känslighet (NATT/DAG).
REKOMMENDATIONER FÖR DRIFT / UNDERHÅLL
Utför underhåll med matningen avstängd efter att produkten har svalnat. För rengöring använd endast mjuka och torra dukar. Använd inga kemiska rengöringsmedel. Täck inte över produkten. Säkerställ god luftcirkulation. Produkten kan bli varm till en förhöjd temperatur. Utför byte av ljuskälla efter att produkten har svalnat: se illustrationer. Använd ljuskälla med parameter som anges i bruksanvisningen. Mata produkten endast med märkspänning eller spänning som hålls inom angivna ramar. Det är inte tillåtet att produkten fungerar utan monterade kabelskoskydd. Det är inte tillåtet att använda produkten utan eller med ett sprucket skyddsglas. [SORTA 16L-UP-SE] Rörliga objekt (t.ex. bilar) kan förorsaka en tillfällig aktivering av mottagaren. [SORTA 16L-UP-SE] Under inverkan av starka elektromagnetiska störningar kan det förekomma störningar i produktens drift.
FÖRKLARING AV TECKEN OCH SYMBOLER
P1: Märkspänning, frekvens.
P2: Maxeffekt.
P3: Glödlampa / Lågenergilampa / LED lampa.
P4: Skaft / sockel.
P5: Produkten överensstämmer med kraven i Europeiska gemenskapens (EG) direktiv.
P6: Deklaration av överensstämmelse som bekräftar kvaliteten på produktionen enligt godkända standarder inom tullunionen.
P7: Skydd mot fasta föremål större än 1,0 mm. Skydd mot överstrilning med vatten.
P8: Klass I. Produkten är utrustad med skydd mot elektriska stötar genom grundläggande isolering och extra, säkerhetsåtgärder i form av en extra skyddskrets till vilken en extern skyddsjord ska anslutas.
P9: Får användas både inom - och utomhus.
P10: Symbolen anger det minsta avståndet mellan armaturen (dess ljuskällor) och ytor och föremål som ska belysas.
P11: Upphör omedelbart att använda om lampans yttre kupa är sprucken eller sönderslagen. Byt omedelbart sprucken eller skadad skärm, skyddsglas.
P12: Temperaturområde av omgivningen som produkten kan utsättas för.
P13: Mikroavstånd mellan kontakterna på reläet.
MILJÖSKYDD
Ta hand om miljön. Vi rekommenderar källsortering av förpackningsavfall.
P14: Detta märke visar nödvändigheten av separat insamling av förbrukade elektriska och elektroniska produkter. Produkter med sådan märkning får inte, vid vite, kastas i vanliga sopor tillsammans med annat avfall. Sådana produkter kan vara skadliga för miljön och människors hälsa, de kräver särskilda former av behandling / återvinning / återanvändning / bortskaffning. Produkter med sådan märkning bör lämnas vid en återvinningsstation för förbrukade elektriska och elektroniska produkter. För information om insamlingsplatserna vänd dig till lokala myndigheter eller återförsäljare av sådana enheter. Köper man en ny produkt, kan förbrukade enheter också lämnas hos återförsäljaren med förbehållet att antalet produkter man vill lämna inte överskrider antalet köpta enheter av samma slag. Dessa regler gäller inom Europeiska Unionens område. För andra länder gäller juridiska bestämmelser som har laga kraft i landet. Vi rekommenderar att du kontaktar återförsäljaren i ditt område.
ANMÄRKNINGAR / ANVISNINGAR
Underlåtenhet att följa rekommendationerna i denna bruksanvisning kan leda till t.ex. brand, brännsår, elektriska stötar, kroppsskador samt andra materiella och icke-materiella skador. Ytterligare information om Kanlux märkesvaror finns på: www.kanlux.com
Kanlux SA bär inget ansvar för konsekvenser av underlåtenhet att följa rekommendationerna i denna bruksanvisning.

FI

TARKOITUKSET / SOVELLUTUKSET
Tuote on tarkoitettu talous - ja yleiskäyttöön.
ASENNUS
Tuotteen tekninen muuttaminen kielletty. Lue alla olevat ohjeet ennen asennuksen aloittamista. Ainoastaan asianmukaisesti valtuutetun henkilön pitäisi suorittaa asennuksen. Kaikkia toimenpiteitä on suoritettava virran ollessa katkaistuna. On toimittava erittäin varovasti. Asennuskaava: katso kuvat. Tuote on varustettu suojakontaktilla / -liittimellä. Suojajohtimen kytkennän puuttuessa syntyy sähköiskuvaara. Tuotetta on kytkettävä ainoastaan sellaiseen sähköverkkoon, joka täyttää laissa määrättyjä sähköstandardeja. Ennen käyttöönottoa varmista, että kiinnitys ja sähköliitäntä on suoritettu oikein. Älä ylitä suurinta käyttötehoa: katso kuvat. Oikean IP-luokan säilyttämiseksi virransyöttökaapelin halkaisija tulee valita tuotteessa olevan kaapelin sisäänvientiholkin halkaisijan mukaan.
OMINAISUUDET
Tuote on tarkoitettu sisä-ja/tai ulkokäyttöön. Tuotteessa saa käyttää energiaa säästäviä valonlähteitä. [SORTA 16L-UP-SE] Tuote automaattisesti kytkee valaistuksen päälle ja pois päältä liikkuvien kohteiden esiintyessä. [SORTA 16L-UP-SE] Tuotteen toiminta-aika (TIME) sekä herkkyys (YÖ/PÄIVÄ) on säädettävissä.
KÄYTTÖSUOSITUKSET / HUOLTO
Huoltoa on suoritettava virran ollessa katkaistuna ja tuotteen jäähdyttyä. Puhdista tuotetta ainoastaan hienontunteisilla ja kuivilla kankailla. Älä käytä kemiallisia puhdistusaineita. Älä peitä tuotetta. Varmista vapaa ilmanvaihto. Tuote voi kuumentua huomattavasti. Valonlähteen vaihtoa on suoritettava tuotteen jäähdyttyä: katso kuvat. Tuotteessa on käytettävä tässä käyttöohjeessa annettujen parametrien mukaisia valonlähteitä. Tuotteeseen saa kytkeä ainoastaan nimellisjännitettä tai annettua jännitealuetta. Ei saa käyttää laitetta ilman kontakteihin asennettuja suojuksia. Ei saa käyttää tuotetta sen suojalasin vaurioituessa tai puuttuessa. [SORTA 16L-UP-SE] Liikkuvat kohteet (esim. autot) saattavat aiheuttaa anturin satunnaisen aktivoinnin. [SORTA 16L-UP-SE] Voimakkat sähkömagneettiset häiriöt saattavat vaikuttaa tuotteen toimintaan.
MERKINTÖJEN JA MERKKIEN SELITYS
P1: Nimellisjännite, taajuus.
P2: Suurin teho.
P3: Hehkulamppu / Energiaa säästävä pienloistelamppu / LED-lamppu.
P4: Kahva / kotelo.
P5: Tuote täyttää EU: n direktiivien vaatimuksia.
P6: Tulliliiton alueella vahvistettujen standardien mukaisen tuotannon vahvistava vaatimustenmukaisuustodistus.
P7: Suojaus yli 1,0 mm: n kokoiselta kiintoaineelta. Suojaus vesiroiskeita vastaan.
P8: I luokka. Tuote, joka paitsi sähköiskulta suojaavalla peruseristeellä on varustettu myös suojajohtimella ja johon on kytkettävä sähköverkon suojajohdin.
P9: Soveltuu sekä sisä että ulkokäyttöön.
P10: Merkki viittaa pienimpään valaisimen (sen valonlähteen) ja valaistavien kohteiden väliseen etäisyyteen.
P11: Poistettava ehdottomasti käytöstä, mikäli lampun ulkokupu on haljennut tai rikki. Haljennut tai vaurioitunut lampunvarjostin, heijastin tai suojalasi on välittömästi vaihdettava.
P12: Ympäristölämpötilan alue, johon tuote voi altistua.
P13: Releen kontaktien mikroväli.
YMPÄRISTÖNSUOJELU
Pidä huolta ympäristöstä. Suosittelemme lajittelemaan pakkauksen purun jälkeisiä jätteitä.
P14: Tämä merkintä tarkoittaa sitä, että kuluneet sähkölaitteet on kierrätettävä. Näin merkittyjä laitteita ei saa heittää talousjätteiden joukkoon sakon uhalla. Tällaiset tuotteet saattavat olla haitallisia ympäristölle ja terveydelle sekä vaativat erityisiä käsittely-, talteenotto-, kierrätys- tai hävitysmenetelmää. Näin merkityt tuotteet on luovutettava kuluneiden sähkölaitteiden keräyspaikkaan. Paikallisviranomaiset tai samantyyppisten tuotteiden toimittajat antavat tietoa keräyspaikoista. Kuluneita laitteita voidaan myös palauttaa myyjälle keräyspisteisiin samassa määrin, kuin ostettava uusi samankaltainen tuote. Yllä mainitut säännöt ovat voimassa Euroopan unionin alueella. Muissa maissa on noudatettava kansallisia lainmääräyksiä. Suosittelemme ottamaan yhteyttä aluekohtaiseen jälleenmyyjäämme.
TIEDOT / OHJEET
Tämän käyttöohjeen määräyksien laiminlyönti voi aiheuttaa esim. tulipalon, palovamman, sähköiskun, loukkaantumisen sekä muita aineellisia ja aineettomia vahinkoja. Lisätietoja Kanlux-merkkisistä tuotteista löytyy osoitteesta www.kanlux.com
Kanlux SA ei ole vastuussa tämän käyttöohjeen määräyksien laiminlyönnistä johtuvista seuraamuksista.

NO

ANVENDELSES - OG BRUKSOMRÅDER
Produkt til anvendelse i husholdninger eller til generell bruk.
MONTASJE
Tekniske endringer forbeholdt. Les bruksanvisningen før du begynner montasjen. Montasjen bør utføres av en berettiget person. Alle handlinger foretas med strømforsyning slått av. Vær ekstra forsiktig. Monteringsskjema: se bilder. Produktet er utstyrt med sikkerhetsskjøt/-klemme. Manglende tilkobling av sikkerhetsledning kan medføre elektrisk støt. Produktet må ikke kobles til et forsyningsnett som ikke oppfyller lovmessige kvalitetskrav for energi. Før første bruk kontroller at produktet er riktig mekanisk festet og elektrisk tilkoblet. Maksimal belastningskraft må ikke overskrides: se bilder. Oikean IP-luokan säilyttämiseksi virransyöttökaapelin halkaisija tulee valita tuotteessa olevan kaapelin sisäänvientiholkin halkaisijan mukaan. For å opprettholde den riktige IP-graden, må man tilpasse diameteren på strømledningen til diameteren av den elektroniske glimttenneren som er brukt i produktet.
FUNKSJONSBESKRIVELSE
Produktet skal brukes innendørs og/eller utendørs. Produktet kan brukes med energisparende lyskilder. [SORTA 16L-UP-SE] Produktet skrus automatisk på og av når det detekterer bevegelse. [SORTA 16L-UP-SE] Driftstifen (TIME) og følsomheten (DAG/NATT) kan justeres.
BRUKSANBEFALINGER / VEDLIKEHOLD
Vedlikeholdes med strømforsyning slått av og når produktet er avkjølt. Renses kun med delikate og tørre tekstiler. Bruk ikke kjemiske rensemidler. Ikke dekk produktet. Sørg for fri luftsirkulasjon. Produktet må ikke varmes opp til økt temperatur. Lyskilden byttes når produktet er avkjølt: se bilder. Produktet brukes med lyskilder med parametre angitt i bruksanvisningen. Produktet skal forsynes kun med nominalspenning eller spenningsverdier fra angitt omfang. Produktet uten sikringslasker på tilkoblingsskjøt må ikke brukes. Produktet uten eller med skadet sikringsglass må ikke brukes. [SORTA 16L-UP-SE] Bevegende objekter (f.eks. biler) kan tilfeldigvis aktivere føleren. [SORTA 16L-UP-SE] I områder med sterke elektromagnetiske forstyrrelser kan produktets arbeid bli forstyrret.
FORKLARINGER PÅ BRUKTE BETEGNELSER OG SYMBOLER
P1: Nominal spenning, frekvens.
P2: Maksimal effekt.
P3: Lyspære / Energisparende kompakt lysrør / LED lampe.
P4: Sokkel/holder.
P5: Produktet oppfyller kravene i Den europeiske unions (EUs) direktiver.
P6: Samsvarserklæring som bekrefter samsvar mellom produksjonen og godkjente standarder på tollunionens område.
P7: Beskyttelse mot faste legemer større enn 1,0mm. Beskyttelse mot vannspruter.
P8: Klasse I. Produkt som beskyttes mot elektrisk sjokk både med basisisolasjon og ekstra sikkerhetsmidler i form av et ekstra sikkerhetskretsløp som fast forsyningsinstallasjonens sikkerhetskabel må koples til.
P9: Kan brukes både innendørs og utendørs.
P10: Symbolet viser minimal avstand mellom lampeholder (dens lyskilder) og belyste steder og objekter.
P11: Stopp umiddelbart å bruke produktet når utvendig pære er sprukket eller knust. Ødelagt eller skadet skjerm eller verneglass skal umiddelbart byttes.
P12: Temperaturspenn som produktet kan tåle.
P13: Mikromellomrom mellom kontakter på avsenderen.
MILJØVERN
Ta vare på renslighet og miljøet. Vi anbefaler å sortere pakningsavfall.
P14: Denne markeringen viser at det er nødvendig å sortere brukt elektrisk og elektronisk utstyr. Det er straffbart å kaste produkter med slik markering sammen med annet avfall. Slike produkter kan være miljø-og helsefarlige og krever spesiell bearbeidelse / gjenvinning / resirkulering / nøytralisering. Produkter med slik markering bør leveres til et samlested for brukt elektrisk eller elektronisk utstyr. Informasjon om slike samlesteder finner du hos lokale myndigheter eller selgere av slikt utstyr. Brukt utstyr kan også leveres til selgeren når man kjøper et nytt produkt i antall som ikke overstiger antallet det nye kjøpte utstyret av samme typen. De ovennevnte reglene angår kun Den europeiske union. For andre land bruk egne forskrifter som gjelder i vedkommende land. Vi anbefaler å ta kontakt med vår distributør i et gitt område.
KOMMENTARER / TIPS
Følger man ikke anbefalinger i denne bruksanvisningen, kan det føre f.eks. til brann, brannsår, elektrisk støt, fysiske skader og andre materielle og ikke materielle skader. Mer informasjon om Kanlux produkter finnes på www.kanlux.com
Kanlux SA påtar seg ikke ansvaret for følgene av at anbefalingene i denne bruksanvisningen ikke ble ful.

PL

PRZEZNACZENIE / ZASTOSOWANIE
Wyrób przeznaczony do stosowania w gospodarstwach domowych i ogólnego przeznaczenia.
MONTAŻ
Zmiany techniczne zastrzeżone. Przed przystąpieniem do montażu zapoznaj się z instrukcją. Montaż powinna wykonać osoba posiadająca odpowiednie uprawnienia. Wszelkie czynności wykonywać przy odłączonym zasilaniu. Należy zachować szczególną ostrożność. Schemat montażu: patrz ilustracje. Wyrób posiada styk/zacisk ochronny. Brak podłączenia przewodu ochronnego grozi porażeniem prądem elektrycznym. Wyrób może być przyłączony do sieci zasilającej, która spełnia standardy jakościowe energii określone prawem. Przed pierwszym użyciem należy upewnić się, co do prawidłowego mocowania mechanicznego i podłączenia elektrycznego. Nie przekraczać maksymalnej mocy obciążenia: patrz ilustracje. Dla zachowania właściwego stopnia IP należy dobrać średnicę przewodu zasilającego do średnicy dławicy zastosowanej w produkcie.
CECHY FUNKCJONALNE
Wyrób użytkować wewnątrz i/lub na zewnątrz pomieszczeń. W wyrobie można stosować energooszczędne źródła światła. [SORTA 16L-UP-SE] Wyrób automatycznie załącza i wyłącza oświetlenie pod wpływem poruszających się obiektów. [SORTA 16L-UP-SE] Wyrób posiada możliwość regulacji czasu działania (TIME) oraz czułości (NOC/DZIEŃ).
ZALECENIA EKSPLOATACYJNE / KONSERWACJA
Konserwację wykonywać przy odłączonym zasilaniu po wystygnięciu wyrobu. Czyścić wyłącznie delikatnymi i suchymi tkaninami. Nie używać chemicznych środków czyszczących. Nie zakrywać wyrobu. Zapewnić swobodny dostęp powietrza. Wyrób może nagrzewać się do podwyższonej temperatury. Wymianę źródła światła wykonać po wystygnięciu wyrobu: patrz ilustracje. W wyrobie należy stosować źródła światła o parametrach podanych w instrukcji. Wyrób zasilać wyłącznie napięciem znamionowym lub zakresem podanych napięć. Niedopuszczalna jest praca urządzenia bez zamontowanych nakładek ochronnych na zaciskach przyłączeniowych. Niedopuszczalne jest użytkowanie wyrobu bez lub z pękniętą szybką ochronną. [SORTA 16L-UP-SE] Poruszające się obiekty (np. samochody) mogą spowodować przypadkowe uaktywnienie się czujnika. [SORTA 16L-UP-SE] W obszarze działania silnych zakłóceń elektromagnetycznych mogą występować zakłócenia pracy wyrobu.
WYJAŚNIENIA STOSOWANYCH OZNACZEŃ I SYMBOLI
P1: Napięcie znamionowe, częstotliwość.
P2: Moc maksymalna.
P3: Żarówka / Energooszczędna świetlówka kompaktowa / Lampa LED.
P4: Trzonek / oprawka.
P5: Wyrób spełnia wymagania Dyrektyw Unii Europejskiej (UE).
P6: Certfikat Zgodności potwierdzający jakość produkcji z zatwierdzonymi standardami na terytorium Unii Celnej.
P7: Ochrona przed ciałami stałymi większymi niż 1,0mm. Ochrona przed bryzgami wody.
P8: Klasa I. Wyrób, w którym ochronę przed porażeniem elektrycznym spełniają, poza izolacja podstawową, dodatkowe środki bezpieczeństwa w postaci dodatkowego obwodu ochronnego do którego należy podłączyć przewód ochronny stałej instalacji zasilającej.
P9: Można stosować wewnątrz i na zewnątrz pomieszczeń.
P10: Symbol oznacza minimalną odległość jaką może mieć oprawa oświetleniowa (jej źródła światła) od miejsc i obiektów oświetlanych.
P11: Bezzwłocznie zaprzestać eksploatacji gdy zewnętrzna bańka lampy jest pęknięta lub stłuczona. Należy natychmiast wymienić popękany lub uszkodzony klosz lub ekran, szybkę ochronną.
P12: Zakres temperatury otoczenia, na którą może być narażony wyrób.
P13: Mikroprzerwa pomiędzy stykami przekaźnika.
OCHRONA ŚRODOWISKA
Dbaj o czystość i środowisko. Zalecamy segregację odpadów poopakowaniowych.
P14: Oznakowanie wskazuje na konieczność selektywnego zbierania zużytego sprzętu elektrycznego i elektronicznego. Wyrobów tak oznakowanych, pod karą grzywny, nie można wyrzucać do zwykłych śmieci razem z innymi odpadami. Wyroby takie mogą być szkodliwe dla środowiska i zdrowia ludzkiego, wymagają specjalnej formy przetwarzania, w szczególności odzysku, recyklingu i/ lub unieszkodliwiania. Wyroby tak oznakowane powinny zostać oddane do punktu zbierania zużytego sprzętu elektrycznego lub elektronicznego. Informacje na temat punktów zbierania/odbioru udzielają władze lokalne lub sprzedawcy tego rodzaju sprzętu. Zużyty sprzęt może zostać również oddany do sprzedawcy, w przypadku zakupu nowego wyrobu w ilości nie większej niż nowy kupowany sprzęt tego samego rodzaju. Powyższe zasady dotyczą obszaru Unii Europejskiej. W przypadku innych państw należy stosować prawne regulacje obowiązujące w danym kraju. Zalecamy kontakt z dystrybutorem naszego wyrobu na danym obszarze.
UWAGI / WSKAZÓWKI
Nie stosowanie się do zaleceń niniejszej instrukcji może doprowadzić np. do powstania pożaru, poparzeń, porażenia prądem elektrycznym, obrażeń fizycznych oraz innych szkód materialnych i niematerialnych. Dodatkowe informacje na temat produktów marki Kanlux dostępne są na: www.kanlux.com
Kanlux SA nie ponosi odpowiedzialności za skutki wynikające z nieprzestrzegania zaleceń niniejszej instrukcji.

CZ

URČENÍ / POUŽITÍ
Výrobek určený pro použití v domácnosti nebo k podobnému použití.
MONTÁŽ
Technické změny vyhrazeny. Před zahájením montáže se seznam s návodem. Montáž by měla provádět oprávněná osoba. Veškeré činnosti provádět při vypnutém napájení. Je nutné dodržet ostražitost. Schéma montáže: viz ilustrace. Výrobek má bezpečnostní svorku. Absence ochranného vedení může vést ke zranění elektrickým proudem. Výrobek může být připojen k takové napájecí síti, která splňuje standardní jakostní normy podle předpisů. Před prvním použitím se ujistit, zda mechanické připevnění a elektrické připojení jsou správně provedené. Nepřekračovat maximální výkon zatížení: viz ilustrace. Pro dodržení příslušného stupně IP vyberte průměr napájecího kabelu podle průměru kabelové průchodky použité na produktu.
FUNKČNÍ VLASTNOSTI
Výrobek používat uvnitř a/nebo vně místností. Ve výrobku lze používat úsporné světelné zdroje. [SORTA 16L-UP-SE] Výrobek automaticky zapíná a vypíná osvětlení v reakci na pohybující se oběkty. [SORTA 16L-UP-SE] Výrobek má možnost nastavení času fungování (TIME) a citlivosti (NOC/DEN).
POKYNY K PROVOZU / ÚDRŽBA
Údržbu provádět jen pokud je výrobek odpojen od zdroje napětí a až vystydne. Čistit výhradně jemnými a suchými tkaninami. Nepoužívat chemické čistící prostředky. Nezakrývat výrobek. Zajistit volný přísun vzduchu. Výrobek se nesmí přehřávat nad dopuštěnou teplotu. Výměnu světelného zdroje provést po vychladnutí výrobku: viz ilustrace. Ve výrobku používat světelné zdroje s parametry uvedenými v návodu. Výrobek napájet pouze nominálním napětím anebo rozsahy uvedených napětí. Zařízení nesmí pracovat bez namontovaných ochranných krytů na přívodních spojích. Výrobek se nesmí používat bez anebos prasklou ocgranou ze skla. [SORTA 16L-UP-SE] Pohybující se objekty (např. automobily) mohou zapříčinit náhodné spuštění čidla. [SORTA 16L-UP-SE] V poli působení silných elektromagnetických rušivých vln výrobek může reagovat nestabilitou.
VYSVĚTLENÍ POUŽITÝCH ZNAKŮ A SYMBOLŮ
P1: Nominální napětí, frekvence.
P2: Maximální výkon.
P3: Žárovka / Úsporná kompaktní zářivka / Lampa LED.
P4: Patice / objímka.
P5: Výrobek splňuje požadavky nařízení Evropské unie (EU).
P6: Prohlášení o shodě potvrzující kvalitu výroby s přijatými standardami na území celní unie.
P7: Ochrana před pevnými částicemi většími nežli 1,0mm. Ochrana proti stříkající vodě.
P8: Třída I. Výrobek, v němž ochranu před úrazem elektrickým proudem, vedle základní izolace, zajišťují dodatečné bezpečnostní prostředky v podobě dodatečného jistícího obvodu k němuž je nutné připojit ochranné vedení stálé napájecí instalace.
P9: Lze používat vně i uvnitř.
P10: Symbol znamená minimální vzdálenost jakou může mít světelný kryt (zdroj světla) od míst a osvětlovaných objektů.
P11: Bez odkladu přestat používat jakmile vnější skleněný kryt lampy je prasklý nebo rozbitý. Je nutné okamžitě vyměnit prasklý nebo poškozený lustr nebo ochranné sklo nebo reflektor.
P12: Rozsah teploty prostředí, v němž se výrobek může nacházet.
P13: Mikromezera mezi spoji přenašeče.
OCHRANA ŽIVOTNÍHO PROSTŘEDÍ
Dbej o čistotu a životní prostředí. Doporučujeme třídění poobalových odpadků.
P14: Toto značení poukazuje na nutnost sběru tříděného opotřebovaného elektro zboží. Takto označené výrobky nelze vyhazovat spolu s jinými odpadky, nedodržení tohoto zákazu bude trestáno pokutou. Tyto výrobky mohou být lidskému zdraví škodlivé, musí být zvlášť zracovávány, utilisovány, ničeny. Takto označené výrobky nutno předat do sběru opotřebovaného elektrozboží. Iinformace o místech sběru takových produktů poskytují místní úřady anebo prodejce tohoto zboží. Spotřebované zboží může být také předáno prodejci, v případě nákupu nového produktu v množství nikoliv větším nežli nové zboží téhož druhu. Výše uvedená pravidla se týkají oblasti Evropské unie. V jiných státek je nutno držet se předpisů tam platných. V dané oblasti doporučujeme mkontakt s distributorem daného výrobku.
POZNÁMKY / DOPORUČENÍ
Nedodržování pokynů tohoto návodu může zapříčinit požár, opaření, zranění elektrickým proudem, fyzická zranění a jiné hmotné i nehmotné škody. Další informace o výrobcích značky Kanlux jsou dostupné na: www.kanlux.com
Kanlux AS neodpovídá za škody vzniklé následkem nedodržování pokynů tohoto návodu.

SK

URČENIE / POUŽITIE
Výrobok určený na použitie v domácnosti a na všeobecné použitie.
MONTÁŽ
Technické zmeny sú vyhradené. Pred pristúpením k montáži sa oboznámte s nívodom. Montáž by mala vykonávať patrične oprávnená osoba. Všetky úkony vykonávajte pri vypnutom napájaní. Zachovajte zvláštnu opatrnosť. Schéma montáže: pozri obrázky. Výrobok je vybavený ochranným kontaktom/svorkou. Nepripojenie ochranného vodiča hrozí úrazom elektrickým prúdom. Výrobok sa môže zapojiť do elektrickej siete, ktorá splňa právne určené kvalitatívne energetické štandardy. Pred prvým použitím sa ubezpečte ohľadne správnosti mechanického upevnenia a elektrického prepojenia. Nesmie sa prekročiť maximálny príkon: pozri obrázky. Pre dodržanie príslušného stupňa IP vyberte priemer napájacieho káblu podľa priemeru káblovej priechodky použitej na produkte.
FUNKČNÉ VLASTNOSTI
Výrobok na použitie vnútri a/alebo vonku miestností. Vo výrobku možno použiť svetelné zdroje šetriace energiu. [SORTA 16L-UP-SE] Výrobok automaticky zapína a vypína osvetlenie vplyvom pohybujúcich sa objektów. [SORTA 16L-UP-SE] Výrobok má možnosť regulácie funkčnej doby (TIME) a citlivosti (NOC/DEŇ).
POKYNY K PREVÁDZKE / ÚDRŽBA
Údržbu vykonávajte pri odpojenom napájaní po vychladnutí výrobku. Čistite len jemnou a suchou tkaninou. Nepoužívajte chemické čistiace prostriedky. Výrobok nezakrývajte. Zabezpečte voľný prísun vzduchu. Výrobok sa môže zahrievať do zvýšenej teploty. Výmenu zdroja svetla prevedte po vychladnutí výrobku: pozri obrázky. Vo výrobku používajte svetelné zdroje s parametrami uvedenými v návode. Výrobok napájajte výlučne menovitým prúdom resp. napätím v uvedenom rozmedzí. Neprípustná je prevádzka zariadenia bez namontovaných zaisťovacích styčníc na prípojných svorkách. Neprípustné je užívanie výrobku bez alebo s prasknutým ochranným skielkom. [SORTA 16L-UP-SE] Pohybujúce sa objekty (napr. vozidlá) môžu spôsobiť náhodné spustenie čidla.
[SORTA 16L-UP-SE] V priestore silného elektromagnetického rušenia môže byť prevádzka výrobku rušená.
VYSVETLIVKY POUŽITÝCH OZNAČENÍ A SYMBOLOV
P1: Menovité napätie, frekvencia.
P2: Maximálny výkon.
P3: Žiarovka / Úsporná kompaktná žiarivka / Lampa LED.
P4: Pätica / objímka.
P5: Výrobok splňa požiadavky Smerníc Európskej únie (EU).
P6: Prehlásenie o zhode potvrdzujúce kvalitu výroby s prijatými štandardami na území colnej únie.
P7: Ochrana proti pevným telesám s veľkosťou nad 1,0mm. Ochrana proti strekaniu vody.
P8: Trieda I. Výrobok, v ktorom ochrana proti úrazu elektrickým prúdom je dosianutá, okrem základnej izolácie, použitím dodatočných bezpečnostných opatrení v podobe prídavného ochranného obvodu, na ktorý treba pripojiť ochranný vodič stáleho napájania.
P9: Možno používať v interieroch aj vonku,
P10: Symbol znamená minimálnu vzdialenosť, ktorú svietidlo (jeho zdroje svetla) môže mať od osvetlovaných miest a objektov.
P11: Ihneď prestaňte používať výrobok, keď je vonkajší sklenená guľa lampy prasknutá alebo rozbitá. Okamžite vymeniť prasknuté alebo poškodené tienidlo alebo obrazovku, ochranné skielko.
P12: Rozmedzie teploty okolia, ktorému môže byť výrobok vystevený.
P13: Mikromedzera medzi releovými kontaktmi.
OCHRANA ŽIVOTNÉHO PROSTREDIA
Dbajte na čistotu a životné prostredie. Odporúčame triedenie obalového odpadu.
P14: Toto označenie poukazuje na nutnosť selektívneho zberu opotrebovanej elektrickej a elektronickej techniky. Takto označené výrobky sa nesmejú, pod hrozbou pokuty, vyhadzovať do obyčajných košov spolu s ostatným odpadom. Tieto výrobky môžu byť škodlivé životnému prostrediu a ľudskému zdraviu, vyžadujú špeciálnu formu spracovania / spätného získavania / recyklingu / utilizácie. Takto označené výrobky by sa mali odovzdať na miesto zberu opotrebovanej elektrickej a elektronickej techniky. Informácie o miestach zberu/odberu poskytujú miestné orgány a predajci tohto druhu techniky. Opotrebovaná technika môže byť tiež vrátená predajcovi, a to v prípade nákupu nového výrobku v množstve nie väčšiom ako nová kupovaná technika rovnakého druhu. Tieto zásady sa týkajú územia Európskej únie. V prípade iných krajín dodržujte právne regulácie platné v danej krajine. Odporúča sa kontaktovať distribútora nášho výrobku na danom území.
POZNÁMKY / POKYNY
Nedodržiavanie pokynov tohto návodu môže viesť napr. k vzniku požiaru, opareniu, úrazu elektrickým prúdom, telesným úrazom a dalším hmotným a nehmotným škodám. Dodatočné informácie o výrobkoch značky Kanlux sú dostupné na: www.kanlux.com
Kanlux SA Nenesie zodpovednoť za následky vyplývajúce z nepodriadenia sa pokynom tohto návodu.

HU

RENDELTETÉS / ALKALMAZÁS
A termék felhasználható háztartásban és az általános rendeltetésű megvilágításhoz.
SZERELÉS
Műszaki változás fenntartva. A szerelés előtt olvassa el a szerelési útmutatót. A szerelést csak az erre jogosult személy végezheti. A szerelés valamennyi lépését kikapcsolt áram mellett kell végezni! A szerelés különös óvatosságot igényel! Telepítési leírás: lásd: ábrák. A termék rendelkezik a védőcsatlakozó kapoccsal/ védőérintkezővel. A védővezeték csatlakoztatásának a hiánya villamos áramütést okozhat. A termék kapcsolható a jogszabályban meghatározott minőségi követelményeknek megfelelő áramhálózathoz. Az első használat előtt ellenőrizze a mechanikus rögzítés és az elektromos összekötés megfelelősségét. Ne lépje túl a megterhelés maximális teljesítményét; lásd: illusztrációk. Az IP megfelelő szintjének fenntartása érdekében a termékben alkalmazott tömszelencéhez kell hozzáilleszteni a tápvezeték átmérőjét.
FUNKCIONÁLIS JELLEMVONÁSOK
A termék kültéren és/vagy beltérben használható. A termékben az energiatakarékos fényforrások alkalmazhatók. [SORTA 16L-UP-SE] A termék automatikusan bekapcsol és kikapcsol világítást a mozgó objektumok hatására. [SORTA 16L-UP-SE] A termék rendelkezik a működési idő (TIME) és erő (EJ/NAP) szabályozásának a lehetőségével.
HASZNÁLATI JAVASLATOK / KARBANTARTÁS
Karbantartást a lekapcsolt feszültségnél, a termék lehűlése után kell végezni. Tisztítás kizárólag finom és száraz textilruhákkal végezhető. Tilos a vegyi tisztítószerek használata. A terméket lefedni tilos. Biztosítsa a levegő szabad eljutását a termékhez. A termék felhevülhet magasabb hőmérsékletre. A fényforrást csak a termék lehűlése után szabad végezni: lásd: ábrák. A termékben csak az utasításban megadott paraméterekkel rendelkező fényforrásokat szabad alkalmazni. A termék kizárólag névleges feszültséggel vagy a megadott feszültségek körével táplálható. Megengedhetetlen a termék működtetése a csatlakozó-kapcsokon felszerelt védőlemezek nélkül. Megengedhetetlen a termék használata a repedt védőüveggel vagy a védőüveg nélkül. [SORTA 16L-UP-SE] Mozgó objektumok (pl. gépkocsik) az érzékelőt véletlenül is aktiválhatják. [SORTA 16L-UP-SE] Erős elektromágneses eltérések hatására a termék működésében is zavarok léphetnek fel.
AZ ALKALMAZOTT JELEK ÉS SZIMBÓLUMOK MAGYARÁZATA
P1: Névleges feszültség, frekvencia.
P2: Maximális teljesítmény.
P3: Izzó / Energiatakarékos kompakt fénycső / LED lámpa.
P4: Fej / foglalat.
P5: A termék megfelel az Európai Uniós irányelvek követelményeinek.
P6: A termék Vámunió területén elismert szabványok szerinti minőségét igazoló Megfelelőségi Tanúsítvány.
P7: Védelem az 1,0 mm-nél nagyobb szilárd testek ellen. Védelem a fröcskölő víz ellen.
P8: I osztály. Olyan termék, amelyben az alapvető szigetelésen kívül kiegészítő biztonsági elemek is védenek az áramütés ellen, mint kiegészítő biztonsági áramkör, amelyhez kapcsolni kell az állandó áramellátási installáció biztonsági vezetékét.
P9: Kültéri és beltéri használatra.
P10: Ez a szimbólum mutatja a legkisebb távolságot, amely igényelt a fényforrás foglalata (a fényforrásai) és a megvilágított helyek és objektumok között.
P11: Azonnal szüntesse meg az alkalmazást ha a lámpa külső gömbje repedt vagy összetört. A repedt vagy sérült burát vagy ernyőt, védőüveget azonnal cserélni kell.
P12: A termék környezetének hőmérsékleti köre.
P13: Mikroszünet a relékontaktusok között.
KÖRNYEZETVÉDELEM
Ügyeljen a tisztaságra és a környezetre. Javasolt a csomagolási hulladék szegregációja.
P14: Ez a jel mutatja az elhasználódott elektromos és elektronikus berendezés szelektív gyűjtésének a szükségességét. Így megjelölt termékek a bírság kiszabásának a terhe alatt szokásos szeméttárolóba nem dobhatók ki. Ilyen termékek károsak lehetnek a környezetre és az emberi egészségre, a feldolgozás / újrahasznosítás / kezelés / hatástalanítás különös formáját igénylik. Így megjelölt termékeket el kell szállítani az elhasználódott elektromos és elektronikus berendezést gyűjtő helyre. Információk a gyűjtőhelyekre vonatkozóan a helyi hatóságoktól vagy az érintett berendezés forgalmazóitól kaphatók. Az elhasználódott berendezést az eladója is köteles átvenni az új ugyanilyen típusú berendezés ugyanilyen mennyiségben történő vásárlása esetén. A fenti szabályok az Európai Unió területén érvényesek. Más ország esetén az adott ország területén hatályos jogszabályokat kell alkalmazni. Lépjen kapcsolatba a termékeink adott területen működő forgalmazójával.
TANÁCSOK / JAVASLÁTOK
A jelen útmutató figyelmen kívül hagyása a tűz, áramütés, égés, testi sérülés és egyéb anyagi és nem anyagi kár veszélyével járhat. További információ a Kanlux termékeiről a www.kanlux.com weboldalon kapható.
Kanlux SA nem vállal felelősséget a jelen útmutató figyelmen kívül hagyásának az eredményeiért.

RO/MD

SCOPUL / FOLOSIREA
Produsul destinat utilizării în gospodării şi de uz general.
MONTAJUL
Modificări tehnice rezervate. Înainte de a trece pentru instalarea citeşte instrucţiună. Persoană de instalare ar trebui să fie cu autoritatea competentă. Orice acţiune face după oprirea alimentării. Trebuie făcută atenţia mare. Schematică montajului: a se vedea ilustratii. Produsul contine contact/clemă de protecţie. Lipsa de conexiune conductorului de protecţie este pericole de şoc electric. Produsul poate fi conectat la reţea, care să corespundă standardelor de calitate definite de legislaţia de energie. Înainte de prima utilizare, asiguraţi-vă că o conexiune buna de montare mecanice si electrice. A nu se depăşi sarcina maximă de putere: a se vedea ilustratii. Pentru a menţine nivelul corespunzător al gradului de protecţie IP trebuie potrivit diametrul cablului de alimentare cu diametrul clemei utilizate în produs.
CARACTERSTICE FUNCTIONALE
Utilizaţi numai în interiorul şi/sau la exteriorul. In produsul poate fi folosita sursele de lumină energy - eficientă. [SORTA 16L-UP-SE] Dispozitiv aprinde si stinge automat lumina sub influenţa unor obiecte în mişcare. [SORTA 16L-UP-SE] Produsul are capacitatea de a controla timpului de operare (TIME) şi sensibilitatii (NOAPTE / ZI).
RECOMANDARILE DE OPERARE / INTRETINERE
Intreţinerea poate sa fie efectuate după deconectarea de la putere după ce produsul s-a răcit. Curată numai cu ţesături delicate şi uscate. Nu folosiţi detergenţi chimice. A nu se acoperă produsul. Asigură accesul liber de aer. Produsul poate fi încălzit până la temperaturile ridicate. Schimbarea sursei de lumină poate fi efectuat dupa răcirea produsului: a se vedea ilustratii. In produsul trebuie fi utilizat sursa de lumină specificată în instrucţiunea. Produsul sa alimenteaza exclusiv cu tensiunea nominală sau de tensiune din intervalul specificat. Nu trebuie să existe nici un dispozitiv de lucru, fără suprapunere de protecţie montate pe terminalele de conectare. Este inacceptabil pentru a utiliza produsul, fără sau cu geam de protecţie cracked. [SORTA 16L-UP-SE] Obiecte în mişcare (de exemplu, autoturisme) poate determina activarea accidentală a senzorului. [SORTA 16L-UP-SE] Sub acţiunea de interferenţă puternică electromagnetice pot să apară probleme cu functionarea aparatului.
EXPLICAREA DE MARCII SI SIMBOLURILE UTILIZATE
P1: Tensiunea nominală, frecvenţă.
P2: Puterea maximă.
P3: Becul / Energy-eficientă de fluorescenţă compactă / Lampă LED.
P4: Soclu / corpul.
P5: Produs este conform cu directivele Uniunii Europene (UE).
P6: Certificatul de conformitate confirmă calitatea producţiei cu standardele aprobate pe teritoriul Uniunii Vamale.
P7: Protecţia împotriva corpurile solide mai mari de 1,0mm. Protecţia împotriva splash de apă.
P8: Clasa I. Produsul, în care protecţia împotriva şocurilor electrice îndeplinesc, în afară de izolaţia de bază, măsuri de securitate suplimentare sub formă de circuit de protecţie, suplimentar care trebuie sa fie conectat cablu de protecţie instalaţiei fixe de alimentare.
P9: Utilizaţi numai în interiorul şi exteriorul.
P10: Indică distanţa minimă pe care poate are corpul de iluminat (sursă ei de lumină) de la locurile si obiectele de iluminat.
P11: Opreştă exploatarea atunci când un bec extern este crăpat sau spart. Ar trebui să înlocuiţi imediat fisurate sau deteriorate lentile sau ecran de protecţie.

P12: Domeniul temperaturii mediului ambiant, la care poate fi expus produsul.
P13: Mocropauză printre contactele releului.
PROTECȚIE MEDIULUI
Ai grijă de curățenia și a mediului. Vă recomandăm segregarea de deșeuri după ambalajele.
P14: Această etichetă indică necesitatea de colectarea separată a deșeurilor de echipamente electrice și electronice. Produsele, astfel etichetate, sub sancțiunea amenzii, nu aveți posibilitatea să aruncați la gunoi ordinar, împreună cu alte deșeuri. Aceste produse pot fi dăunătoare pentru mediul ambiant și sănătatea umană, necesită forme speciale de tratare / valorificare / reciclare / eliminare. Produsele etichetate astfel ar trebui să fie plasate la punctul de colectare a deșeurilor de echipamente electrice și electronice. Informațiile referitoare la punctele de colectare / primirii dau autoritățile locale sau distribuitor de astfel de echipamente. Echipament folosit poate fi de asemenea plasat la vânzătorul, atunci când achiziționează un produs nou într-o sumă nu mai mare decât noi echipamente achiziționate în același fel. Aceste norme se aplică în zona Uniunii Europene. În cazul altor țări ar trebui să se aplice reglementările legale în vigoare în țară. Vă recomandăm să contactați distribuitorul de produse noastre din zona dumneavoastră.
COMENTARII / SUGESTII
Ne folosirea recomandărilor din acest ghidul poate duce la crearea unui astfel de incendiu, arsuri, un șoc electric, leziuni fizice și alte daune materiale și nemateriale. Informații suplimentare despre produse de marcă Kanlux sunt disponibile la: www.kanlux.com
Kanlux SA nu este responsabil pentru orice consecințele care rezultă din nepăstrarea recomandărilor din acest manual.

GR

ΠΡΟΟΡΙΣΜΟΣ / ΧΡΗΣΗ
Προϊόν για οικειακή, σπιτική και γενική χρήση.
ΣΥΝΑΡΜΟΛΟΓΗΣΗ
Διατηρείται δικαίωμα τεχνικών τροποποιήσεων. Πριν από τη συναρμολόγηση διαβάστε τις οδηγίες χρήσης. Τη συναρμολόγηση πρέπει να πραγματοποιήσει ένα εξουσιοδοτημένο και εξειδικευμένο πρόσωπο. Όλες οι ενέργειες πρέπει να πραγματοποιούνται με τη σβησμένη τροφοδοσία. Πρέπει να λάβετε τα μέτρα ειδικής προστασίας. Διάγραμμα συναρμολόγησης: δες τις εικόνες. Το προϊόν έχει προστατευτική επαφή/σφιγκτήρα. Έλλειψη σύνδεσης του προστατευτικού καλωδίου προκαλεί κίνδυνο ηλεκτροπληξίας. Το προϊόν μπορεί να συνδεθεί στην τροφοδοσία που εκπληρώνει τις ποιοτικές απαιτήσεις ενέργειας σύμφωνα με την ισχύουσα νομοθεσία. Πριν από την πρώτη χρήση πρέπει να επιβεβαιωθείτε εάν η μηχανική συναρμολόγηση και η ηλεκτρική σύνδεση είναι εντάξει. Μην ξεπεράσετε τη μέγιστη ισχύ: δέστε τις εικόνες. Με σκοπό να διατηρήσετε την κατάλληλη τάξη της IP πρέπει να ταιριάξετε τη διάμετρο του καλωδίου τροφοδοσίας στη διάμετρο του συνδετήρα καλωδίων που εφαρμόστηκε στο προϊόν.
ΛΕΙΤΟΥΡΓΙΚΆ ΧΑΡΑΚΤΗΡΙΣΤΙΚΆ
Προϊκόν για εσωτερική και εξωτερική χρήση. Μπορείτε να χρησιμοποιείτε τις οικονομικές πηγές φωτισμού μέσα στο προϊόν. [SORTA 16L-UP-SE] Προϊόν ανάβει και σβήνει φωτισμό αυτομάτως υπό την επίδραση αντικειμένων που κινούν. [SORTA 16L-UP-SE] Προϊόν έχει δυνατότητα ρύθμισης του χρόνου εργασίας. (TIME) και ευαισθησίας (NOC/DZIEŃ) (ΜΕΡΑ/ΝΎΧΤΑ).
ΣΥΣΤΑΣΕΙΣ ΧΡΗΣΗΣ / ΣΥΝΤΗΡΗΣΗ
Πραγματοποιείτε συντήρηση μετά από διακοπή τροφοδοσίας και ψύξη του προϊόντος. Καθαρίζετε το προϊκόν μόνο με χρήση μαλακών και καθαρών υφασμάτων. Μην χρησιμοποιείτε χημικά καθαριστικά μέσα. Μην καλύπτετε το προϊόν. Εξασφαλίζετε ελεύθερο εξαερισμό. Το προϊόν μπορεί να ζεσταθεί έως τη μεγαλύτερη θερμοκρασία. Πραγματοποιείτε αντικατάσταση της πηγής φωτισμού μόνο μετά από ψύξη του προϊόντος: δες τις εικόνες. Για το προϊόν πρέπει να χρησιμοποιείτε τις πηγές φωτισμού με τους παραμέτρους που περιγράφονται στις οδηγίες χρήσης. Τροφοδοσία του προϊόντος αποκλειστικά σύμφωνη με την ονομαστική τάση ή με τάση δεδομένη στο φάσμα τάσεως. Δεν επιτρέπεται λειτουργία του προϊόντος χωρίς συναρμολογημένα προστατευτικά στους συνδετικούς σφιγκτήρες. Δεν επιτρέπεται χρήση προϊόντος με σπασμένο προστατευτικό υαλοπίνακα. [SORTA 16L-UP-SE] Αντικείμενα που κινάνε (πχ. αυτοκίνητα) μπορούν τυχαία να ενεργοποιήσουν του αισθητήρα. [SORTA 16L-UP-SE] Σε περιοχή δυνατής ηλεκτρομαγνητικής αντανάκλασης το προϊόν μπορεί να μην λειτουργεί κατάλληλα.
ΕΞΗΓΗΣΕΙΣ ΣΗΜΑΣΙΑΣ ΤΩΝ ΧΡΗΣΙΜΟΠΟΙΗΜΕΝΩΝ ΣΥΜΒΟΛΩΒΝ
P1: Ονομαστική τάση, συχνότητα.
P2: Μέγιστη ισχύς.
P3: Λαμπτήρας / Οικονομικός λαμπτήρας φθορισμού συνεπτυγμένων διοαστάσεων / Λάμπα LED.
P4: Κάλυκα / πλαίσιο.
P5: Το προϊόν πληρώνει τις απαιτήσεις των Οδηγιών της Ευρωπαϊκής Ένωσης (UE).
P6: Πιστοποιητικό πιστότητας που επιβεβαιώνει την ποιότητα παραγωγής με τα εγκεκριμένα πρότυπα στο έδαφος της Τελωνειακής Ένωσης.
P7: Προστασία από στερεά σώματα μεγαλύτερα από 1,0mm. Προστασία έναντι παφλάσμου νερού.
P8: Κατηγορία I. Το προϊόν στο οποίο η προστασία από ηλεκτροπληξία παρέχεται βασική μόνωση και άλλα πρόσθετα μέσα προστασία σε μορφή πρόσθετα μέτρα προστασίας στη μορφή προστατευτικού κυκλώματος στο οποίο πρέπει να συνδεθεί καλώδιο προστασίας της μόνιμης τροφοδοσίας.
P9: Για εσωτερική και εξωτερική χρήση.
P10: Το σύμβολο σημαίνει ελάχιστη απόσταση που μπορεί να έχει πλαίσιο φωτισμού (της πηγής φωτισμού του) από του τόπους και τα αντικείμενα φωτισμού.
P11: Όταν εσωτερικός λαμπτήρας έχει ρωγμή ή είναι σπασμένος αμέσως πρέπει να σταματήσετε να χρησιμοποιείτε το προϊόν. Πρέπει να αντικαταστήσετε άμεσα το χαλασμένο ή σπασμένο θώρακα ή ανταυγαστήρα ή προστατευτικό γυαλοπίνακα.
P12: Φάσμα θερμοκρασίας του περιβάλλοντος στην οποία το προϊόν μπορεί να εκτεθεί.
P13: Μικρο-διακενό μεταξύ των σημείων επαφής του πομπού.
ΠΡΟΣΤΑΣΊΑ ΠΕΡΙΒΆΛΛΟΝΤΟΣ
Προστατεύετε το φυσικό περιβάλλον. Προτείνουμε να διαχωρίζετε απόβλητα αποσυσκευασίας.
P14: Αυτό το σύμβολο σημαίνει ανάγκη διαλεκτικής συγκέντρωσης ηλεκτρικών και ηλεκτρονικών αποβλήτων. Το προϊόν με αυτό το σύμβολο, υπό κύρωση προστίμου, δεν πρέπει να απορρίπτεται μαζί με οικιακά απορρίμματα. Αυτά τα προϊόντα μπορούν να είναι βλαβερά για το φυσικό περιβάλλον και για την υγεία ανθρώβπων, απαιτούνται την ειδική διαδικασία αναμόρφωσης / ανακύκλωσης / εξουδετέρωσης. Προϊόντα με τέτοια επισήμανση πρέπει να παραδοθούν σε ένα σημείο συγκέντρωσης μεταχειρισμένων ηλεκτρικών και ηλεκτρονικών συσκευών. Πληροφορίες για κέντα συλλογής αποβλήτων είναι διαθέσιμες σε δημόσιες αρχές ή στον πωλητή αυτών των συσκευών. Μπορείτε ακόμη να επιστρέψετε τις μεταχειρισμένες συσκευές στον πωλητή σε περίπτωση αγοράς της καινούριας συσκευής, αλλά σε ποσότητα όχι μεγαλύτερη από την καινούρια συσκευή που αγοράζετε. Οι παραπάνω κονονισμοί αφορούν την Ευθρωπαϊκή Ένωση. Σε περίπτωση άλλων κρατών πρέπει να παρακολουθείτε διατάξεις που ισχύουν σε αυτό το κράτος. Προτείνεται να επικοινωνήσετε με τον εκπρόσωπό μας.
ΠΑΡΑΤΗΡΗΣΕΙΣ / ΟΔΗΓΙΕΣ
Αμέλεια των κανονισμών της παρούσας οδηγίας μπορεί να προκαλέσει πχ. πυρκαγιά, έγκαυμα, ηλεκτροπληξία, τραυματισμό, υλικές και αύλκες ζημιές. Πρόσθετες πληροφορίες για τα άλλα προϊόντα της μάρκας Kanlux είναι διαθέσιμα σε: www.kanlux.com
Η Kanlux SA Δε φέρει καμία ευθύνη γιαι αποτελέσματα πόυ προκύπτουν από αμέλεια των κανονισμών της παρούσας οδηγίας.

MK

НАМЕНА / УПОТРЕБА
Производ наменет за употреба во домаќинствата и општа намена.
МОНТАЖА
Заштитено право за технични промени. Пред да пристапите кон монтирањето запознајте се со инструкцијата за инсталација. Монтирањето треба да се изврши од страна на лице, кое што поседува соодветни овластувања. Сите дејности треба да се одвиваат при исклучено напојување. Треба да се биде многу внимателен. Цртеж за монтирање: погледни ги илустрациите. Производот поседува контакт/стисок заштита. Недостаток на поврзување на заштитен проводник може да предизвика електричен удар. Производот може да се приклучи до напојувачка мрежа, која што ги исполнува стандардите за квалитет на енергијата, коишто се правно одредени. Пред првата употреба треба да бидеме сигурни во правилното механично зацврстување и во правилното електрично поврзување. Не ја надминува максималната моќ на оптоварување: погледни ја илустрацијата. Со цела да биде сочувана степента на IP треба да се согласува пречник на кабл за напојување со пречникот на придушивач применет кај производ.
ФУНКЦИОНАЛНОСТ
Производот да се употребува натре и/или надвор од просториите. Во производот може да се употребат извори на светло, коишто штедат енергија. [SORTA 16L-UP-SE] Производот автоматски го вклучува и исклучува осветлувањето под влијание на објектите, коишто се движат. [SORTA 16L-UP-SE] Производот е способен да го контролира времето на работа (TIME) и чуствителноста (НОК/ДЕН).
ОПЕРАТИВНИ ПРЕПОРАКИ / КОНЗЕРВАЦИЈА
Одржувањето да се изведува при исклучено напојување откако производот ќе се излади. Да се чисти исклучиво со деликатни и суви тканини. Да не се употребуваат хемиски материи за време на чистењето на производот. Производот да не се покрива. Да се обезеди слободен пристап на воздух. Производот може да се загрева до зголемена температура. Замената на изворот на светлина се врши по ладење на производот: погледни ја илустрациите. Во производот треба да се користат извори на светлина со параметри наведени во инструкциите. Производот да се напојува исклучиво со номинален напон или во опсег на дадените напони. Неприфатлива е работа на производот без монтирани заштитни покривки на стисоците за поврзување. Неприфатливо е користење на производот без или со оштетено заштитно прозорче. [SORTA 16L-UP-SE] Подвижните предмети (на пример автомобил) може да предизвикаат случајно активирање на сензорот. [SORTA 16L-UP-SE] Во делот на дејство на силни електромагнетни пречки можат да се појават пречки во работата на уредот.
ОБЈАСНУВАЊА ЗА УПОТРЕБЕНИТЕ ОЗНАЧУВАЊА И СИМБОЛИ
P1: Номинален напор, фреквенција.
P2: Максимална моќ.
P3: Сијалица / компактна флуоресцентна светилка, која што штеди енергија / Лампа LED.
P4: Дршка / Тело.
P5: Производот ги исполнува барањата на Директивите на Европската Унија (ЕУ).
P6: Потврда на квалитет на производството со одобрените стандарди на територијата на Царинската унија.
P7: Заштита од постојани тела поголеми од 1, 0мм. Заштита од прскање на водата.
P8: Класа I. Производ, при кој што, освен основната изолација заштита пред електричен удар исполнуваат и дополнителните безбедносни мерки во форма на дополнително заштитно електрично коло до кое што треба да се приклучи заштитен кабел од постојаната инсталација за напојување.
P9: Може да се користи во затворен и отворен простор.
P10: Симболот ја укажува минималната далечина, која што може да ја има телото за осветлување (нејзиниот извор на светлина) од местото и објектите на осветлување.
P11: Веднаш да се престане со употребата во случај кога надворешниот меур на светилката е напукнат или скршен. Треба веднаш да се замени испуканиот или оштетениот абажур или екран, заштитното прозорче.
P12: Опсег на температурата на околината, на која што може да биде изложен производот.
P13: Микропауза помеѓу контактите на релето.
ЗАШТИТА НА ЖИВОТНАТА СРЕДИНА
Грижи се за чистотата и животната средина. Се препорачува сегрегација на отпадот од амбалажата
P14: Ова означување укажува на безусловно селективно собирање на отпадот од електричната и електронската опрема. Така означените производи, не може да се исфрлаат во нормално ѓубре заедно со другиот отпад. Во спротивно ќе следи казна. Таквите производи можат да бидат штетни за животната средина и здравјето на луѓето, потребуваат специјална форма па обработка/ обновување/ рециклирање / неутрализирање. Така означените производи треба да бидат дадени на место за собирање на отпад на електрична и електронска опрема. Информации во врска со местата за собирање/прием даваат локалните власти или продавачите на таков вид на уреди. Употребените уреди може да се дадат исто така кај продавачите, во случај на купување на нов производ во количина не поголема од ново купениот уред од истиот вид. Овие правила важат на областа на Европската Унија. Во случај на други земји треба да се применуваат законските прописи, коишто обврзуваат во дадената држава. Препорачуваме контакт со дистрибуторот на нашиот производ на дадената област.
КОМЕНТАРИ / ПРЕДЛОЗИ
Непочитување на препораките на дадената инструкција може да доведе до на пример, настанување на пожар, изгореници, изгореници од електрична струја, физички повреди и други материјални и нематеријални штети. Дополнителни информации за продуктите на марката Kanlux се достапни на: www.kanlux.com
Kanlux SA не сноси одговорност за последиците, коишто произлегуваат од непочитувањето на препораките на дадената инструкција.

SI

NAMEN / UPORABA
Proizvod namenjen hišni in splošni uporabi.
MONTAŽA
Tehnične spremembe pridržane. Pred montažo preberite navodila za uporabo. Montirati sme samo oseba, ki ima primerne kvalifikacije. Montažo naredite pri izključenem napajanju. Bodite pri montaži pazljivi. Shema montaže: glejte ilustracije. Proizvod vsebuje stik/zaščitno spono. Brez vključitvi zaščitnega kabla, obstaja tveg kratkih stikov. Proizvod vključite samo v pravilno električno instalacijo, ki ustreza kakovostnim standardom, ki so v skladu z zakonom. Pred prvo uporabo, se morate prepričati, da je montaža narejena pravilno in je pravilno vključena v električno instalacijo. Ne smete prekoračiti maksimalne moči obremenitve: glejte ilustracije. Za zagotovitev ustrezne stopnje IP zaščite, je treba premeru uvodnice, ki je uporabljena v izdelku, prilagoditi premer kabla.
FUNKCIONALNI ZNAČAJI
Proizvod namenjen notrajni ali/in zunanji uporabi. S proizvodom lahko uporabljate energetsko varčnimi izviri svetlobe. [SORTA 16L-UP-SE] Proizvod avtomatično prižga/ugasni osvetlitev pod vplivom gibajočih se objektov. [SORTA 16L-UP-SE] Proizvod ima možnost regulacije časa dela (TIME) in občutljivosti (NOC/DAN).
NAVODILA ZA RAVNANJE / VZDRŽEVANJE
Vzdrževanje izvršite samo pri izključenem napajanju in po ohladitvi proizvoda. Za čiščenje uporabljajte samo suhe in mehke tkanine. Ne smete uporabljati nobenih detergentov (zlasti kemičnih). Ne smete zakrivati proizvoda. Proizvod mora imeti neposrede dostop k zraku. Proizvod se lahko ogreva do visokih temperatur. Menjavo izvira svetlobe naredite šele po ohladitvi proizvoda glejte ilustracije. S proizvodom uporabljajte samo izvire svetla o parametrih, ki so dani v navodilu za uporabo. Proizvod napajati samo z imenskim tokom ali z tokom z obsegu danih napetosti. Ne smete uporabljati proizvoda brez zamontiranih na prispojnih sponah zaščitnih pokrovčkih. Ne smete uporabljati proizvoda brez zaščitne šipke ali z razbito zaščitno šipko. [SORTA 16L-UP-SE] Gibajoči se objekti (npr. avti) lahko povzročijo nenamerno aktiviranje detektorja. [SORTA 16L-UP-SE] V primeru dela pri silnih elektromagnetičnih motnjah, pride lahko do motnji dela proizvoda.
OBJASNITEV UPORABLJENIH OZNAČITEV IN SIMBOLOV
P1: Nazivna napetost, frekvenca.
P2: Maksimalna moč.
P3: Žarnica / Energetsko varčna kompaktna fluorescenčna sijalka / LED svetilo.
P4: Držaj / flanša.
P5: Proizvod je v skladu s pogoji direktive Evropske Unije (EU).
P6: Potrdilo o skladnosti kakovosti proizvodnje s standardi, ki so potrjeni na ozemlju carinske unije.
P7: Zaščita pred trdimi telesi o velikosti večji kot 1,0 mm. Zaščita pred brizgajočo vodo.
P8: 1 razred. Pomeni, da zaščito pred električnim šokom, razem osnovne izolacije, izpolnjujejo dodatni varnostni ukrepi, kaj pomeni dodatni zaščitni tokokrog, do katerega je treba priključiti zaščitni kabel iz stalne napajalne opreme.
P9: Proizvod namenjen zunanji in notrajni uporabi.
P10: Označitev pomeni minimalno oddaljenost, ki jo mora imeti svetilo (izvir svetlobe) od prostorov in objektov, ki so s tem svetilom osvetljeni.
P11: Takoj nehajte uporabljati svetilo, ko bo stekleni balon luči počet ali razbit. Prizadet oz. poškodovan senčnik ali ekran, ter zaščitna šipa, je treba takoj zamenjati.
P12: Razpon temperature okolja, na katero je lahko izpostavljen produkt.
P13: Mikroodmori med stiki oddajalnika.
VARSTVO OKOLJA
Skrbite za naravno okolje in čistočo. Priporočamo segregacijo embalažnih odpadkov.
P14: Ta označitev pomeni, da je selektivno zbiranje izrabljenih električnih in elektroničnih strojev obvezna. Ti proizvodi so lahko škodljivi za okolje in ljudsko zdravje, za to zahtevajo specialistične forme varovanja / recikliranja / uničenja. Tak označenih proizvodov, pod pretnjo kazni z globo, ne smete odstranjevati v običajna smetišča, skupaj z drugimi odpadki. Tak označeni proizvodi morajo biti oddajani v zbirne centre zbiranja izrabljenih elektroničih ali električnih naprav. Informacije o zbirnih centrih najdete v informacijskem centru lokalnih uprav ali pri sprodajalcu. Izrabljene stroje lahko oddajate prodajlcu, v primeru nakupu novega stroja in v količini ne večji kot količina novega stroja istega tipa. Te regulacije se tičejo Evropske Unije. V primeru drugih držav, se morate ravnati po regulacijah obveznih v teh državah. Takrat priporočamo kontakt s distributerjem naših proizvodov.
OPOMBE / POMOČ
Neupoštevanje teh navodilih za uprabo, lahko povzroči ogroženje s požarom, elektrošokom, telesno poškodbo ter drugimi materialnimi in nematerialnimi poškodbami. Dodatne informacije o proizvodih podjetja Kanlux, najdete na www.kanlux.com
Kanlux SA ni odgovoren za poškodbe, ki so povzročene zaradi neupoštevanja navodil za uporabo.

RS/HR

NAMENA / UPOTREBA
Proizvod namenjen korišćenju u domaćinstvu i za opštu primenu.
MONTAŽA
Zadržano pravo na tehničke izmene. Pre početka montaže pročitajte uputstvo. Montažu po mogućnosti mora da vrši stručno lice. Sve radnje obavljajte nakon isključenja napajanja. Sačuvajte posebnu opreznost. Šema montaže: gledajte slike. Proizvod opremljen sučeljem/zaštitnom stezaljkom Kod montaže bez zaštitnog kabla postoji rizik od strujnog udara. Proizvod može biti priključen na napojnu mrežu koja zadovoljava zakonski određene standarde za kvalitet električne energije. Pre prvog puštanja u rad proverite je li proizvod montiran i priključen na struju na pravilan način. Nemojte da prekoračite maksimalnu snagu opterećenja: gledajte slike. U cilju sačuvanja odgovarajućeg stepena IP treba usaglasiti presek kabla za napajanje sa presekom prigušivača primenjenog u proizvodu.
FUNKCIONALNE OSOBINE
Proizvod koristi se unutra i/ili izvan. U proizvodu mogu da se koriste štedni izvori svetla. [SORTA 16L-UP-SE] Proizvod avtomatično prižga/ugasni osvetlitev pod vplivom gibajočih se objektov. [SORTA 16L-UP-SE] Proizvod ima možnost regulacije časa dela (TIME) in občutljivosti (NOC/DAN).
PREPORUKE U VEZI EKSPLOATACIJE / KONZERVACIJA
Konzervaciju obavljajte nakon isključenja napona i kada se proizvod ohladi. Za čišćenje koristite isključivo suve, meke tkanine. Ne koristite hemijska sredstva za čišćenje. Ne pokrivajte proizvod. Obezbedite slobodan pristup vazduha. Proizvod može se zagrevati do povećane temperature. Zamenu izvora svetla vršite kada se proizvod ohladi: gledajte sliku. U proizvodu koristite izvori svetla čiji su parametri dati u uputstvu. Proizvod može se napajati isključivo nominalnim naponom ili naponom u datom opsegu napona. Nedopustljivo je puštanje proizvoda u rad bez zaštitnih poklopaca priključnih stezaljka. Nedopustljivo je korišćenje proizvoda bez ili sa oštećenim zaštitnim staklom. [SORTA 16L-UP-SE] Pokretni objekti (npr. automobile) mogu uzrokovati slučajnu aktivaciju senzora. [SORTA 16L-UP-SE] U polju dejstva jakih elektromagnetskih smetnji postoji mogućnost smetnje u radu proizvoda.
OBJAŠNJENJA ZNAČENJA ISKORIŠĆENIH OZNAKA I SIMBOLA
P1: Nazivni napon struje, frekvencija.
P2: Maksimalna snaga.
P3: Sijalica/Štedna kompaktna fluorescentna sijalica/LED sijalica.
P4: Grlo.
P5: Proizvod u skladu sa zahtevima Direktiva Evropske unije (EU).
P6: Potvrda kvaliteta proizvodnje prema usvojenim standardima na teritoriji Carinske unije.
P7: Zaštita od ulaska čvrstih tela većih od 1,0 mm. Zaštita od pljuskanja vode.
P8: Klasa I. Proizvod zaštićen od udara električne struje, osim osnovne izolacije, dodatnim merama bezbednosti u obliku dodatnog zaštitnog strujnog kola u koje treba priključiti zaštitni kabl stalne instalacije napajanja.
P9: Za korišćenje unutra i izvan prostorije.
P10: Simbol označava minimalnu udaljenost kućišta svetiljke (njenog izvora svetla) od mesta i objekata koje osvetljava.
P11: Odmah prekinite eksploataciju ako spoljni stakleni balon svetiljke ima pukotine ili je razbijen. Odmah mora da se promeni popucani ili oštećeni abažur ili ekran, zaštitno staklo.
P12: Opseg temperature sredine kojoj može biti izložen proizvod.
P13: Mikropauza među kontaktima releja.
ZAŠTITA ŽIVOTNE SREDINE
Održavajte čistoću i brinite o životnoj sredini. Preporučujemo segregaciju otpada od ambalaže.
P14: Takva oznaka pokazuje potrebu selektivnog skupljanja potrošenih električnih i elektronskih uređaja. Tako označenih proizvoda, pod pretnjom novčane kazne, ne može da se baca u obično smeće zajedno sa drugim otpadima. Takvi proizvodi mogu da budu štetni po životnu sredinu te ljudsko zdravlje, zahtevaju specijalno prerađivanje/ponovno korišćenje/recilkažu/onesposobljenje. Tako označene proizvode treba da se vrati u stanicu za sakupljanje potrošenih električnih ili elektronskih uređaja. Informacijama o stanicama za sakupljanje/prijem raspolaže lokalna vlast ili prodavci takve opreme. Potrošenu opremu takođe se može predati kod prodavca, u količini koja nije veća nego kod novo kupljenog uređaja iste vrste. Ovi propisi se tiču područja Evropske unije. Preporučujemo kontakt sa distributerom našeg proizvoda na datom području.
PRIMEDBE / UPUTSTVA
Nepridržavanje toga uputstva može dovesti do požara, opekotine, udara struje, telesne povrede, te druge materijalne i nematerijalne štete. Dodatne informacije o proizvodima Kanlux potražite na: www.kanlux.com
Kanlux SA ne snosi odgovornost za bilo kakvu štetu koja nastane zbog nepridržavanja ovog uputstva.

BG

ПРЕДНАЗНАЧЕНИЕ / ИЗПОЛЗВАНЕ
Продукт предназначен за използване в домашни стопанства и общо предназначение.
МОНТАЖ
Технически промени запазени. Преди монтаж да се прочетете инструкцията. Монтаж следва да е извършен от лице притежаващо съответни разрешения. Всяко действие да се извършва при изключено захранване. Трябва да се предприееме специални грижи. Схема на монтаж: виж илустрации. Продукта притежава защитен контакт/клема. От липса на включен защитен кабел може да се получи токов удар. Продуктът може да бъде включен към електрическата мрежа, която отговаря на стандарти за качество на енергията определени от законодателството. Преди първа употреба уверете се, че механичното монтиране и електрическата връзка са правилни. Да не се превишава максималната мощност на натоварване: виж илюстрации. С оглед запазване на правилната степен на защита IP трябва да изберете диаметър на захранващия кабел в съответствие с диаметъра на кабелния щуцер, използван в продукта.
ФУНКЦИОНАЛНИ ХАРАКТЕРИСТИКИ
Да се използва продукта вътре и/или извън помещенията. В продукта може да се използва енергоспестяващи източници на светлина. [SORTA 16L-UP-SE] Продукта автоматично включва и изключва осветлението под влияние на движещи се обекти. [SORTA 16L-UP-SE] Устройството има възможност да контролира времето на действие (TIME) и на чувствителността (НОЩ/ДЕН)
ПРЕПОРЪКИ ЗА ЕКСПЛОАТАЦИЯ / КОНСЕРВАЦИЯ
Да се консервира при изключено захранване и след охлаждане на продукта. Да се почиства само с деликатни и сухи тъкани. Да не се използват химически почистващи препарати. Да не се закрива продукта. Да се осигури свободен достъп до въздуха. Продуктът може да се нагрее до повишена температура. Смяната на източник на светлината да се извършва след охлаждане на продукта: виж илюстрации. Продуктът трябва да се използва с посочен в инструкцията източник на светлина. Да се захранва продукта само с номинално напрежение или определен диапазон на дадени напрежения. Недопустимо е да се използва устройството без защитни слоеве, монтирани на свързващи клеми. Недопустимо е да се използва устройството без или с пукнато защитно стъкло. [SORTA 16L-UP-SE] Движещи се обекти (например коли) могат да причинят случайно активиране на сензора. [SORTA 16L-UP-SE] Под действието на силни електромагнитни смущения могат да се появи напрекъсване на работа на устройството.
ОБЯСНЕНИЕ НА ИЗПОЛЗВАНИТЕ ЗНАЦИ И СИМВОЛИ
P1: Номинално напрежение, честота.
P2: Максимална мощност.
P3: Крушка / Енергоспестяваща луминесцентна лампа / Лампа LED.
P4: Цокъл / Патрон.
P5: Продуктът е в съответствие с Директивите на Европейският Съюз (ЕС).
P6: Сертификатът за съответствие потвърждава качеството на продукцията с одобрените стандарти на територията на Митническия Съюз.
P7: Защита срещу твърди тела големи над 1,0 мм. Защита срещу пръски вода.
P8: Класа I. Продукт, в който за защита срещу токов удар, освен основната изолация, отговарят допълнителни мерки за сигурност под форма на допълнителна защитна схема, към която трябва да се включи защитен проводник на постоянна захранваща инсталация.
P9: Може да се използва вътре и извън помещенията.
P10: Символът означава минималното разстояние на осветителното тяло (неговите източници на светлина) от места и осветявани предмети.
P11: Да се завърши незабавно експлоатацията, когато външен балон на крушката е пукнат или счупен. Трябва незабавно да се смени напукан или повреден абажур или екран, защитно стъкло.
P12: Температури на околната среда, на която може да бъде изложен продукта.
P13: Микропрекъсване между контактите на релето.
ОПАЗВАНЕ НА ОКОЛНАТА СРЕДА
Пази чистотата и околната среда. Препоръчваме разделяне на отпадъците от опаковките.
P14: Това означение показва необходимостта от разделно събиране на отпадъци от електрическо и електронно оборудване. Назначени по този начин продукти, под заплаха от глоба не можете да изхвърляте в кофа за обикновен боклук заедно с други отпадъци. Тези продукти могат да бъдат вредни за околната среда и човешкото здраве, те се нуждаят от специални форми на обработка / оползотворяване / рециклиране / обезвреждане. Продукти означени по този начин трябва да бъдат поставени на мястото на събиране на отпадъци от електрическо и електронно оборудване. За информация за пунктовете за събиране / вземане предоставят местните власти или търговиц на такова оборудване. Изтощено оборудване може също да бъде върнато на продавача, при закупуване на нов продукт в размер не по-голям от новото оборудване, закупено в същия вид. Тези правила се отнасят за района на Европейския Съюз. В случай на други страни следва да се прилагат законовите разпоредби в сила в страната. Препоръчваме Ви да се свържете с нашия дистрибутор на продукта във дадена държава.
КОМЕНТАРИ / ПРЕДЛОЖЕНИЯ
Неспазване на препоръките на тази инструкция може да доведе напр. до пожар, попарене, електрически шок, физически травми и други материални и нематериални щети. Допълнителна информация за продукти на марката Kanlux са на разположение на: www.kanlux.com
Kanlux АД не носи отговорност за последствията произтичащи от неспазване на препоръките на тази инструкция.

RU/BY

ПРЕДНАЗНАЧЕНИЕ / ПРИМЕНЕНИЕ
Изделие предназначено для прменения в домашнем хозяйстве и для общего употребления.
УСТАНОВКА
Технические изменения засекречены. Прежде, чем приступить к установке, следует познакомиться с инструкцией. Изделие должно замонтировать лицо с соответствующими правами. Всяческие действия следует проводить при выключенном питании. Следует соблюдать особую осторожность. Схема монтажа: смотреть иллюстрацию. К изделию прилагается смычка/защитный сжим. Отсутствие соединения защитного провода угрожает поражением электричеством. Изделие может быть присоединено к питающей сети, которая исполняет качественные стандарты энергии, утвержденные правом. Перед первым употреблением изделия следует проверить механическое крепление и электрическое соединение. Не превышать максимальную мощность нагрузки: смотреть иллюстрацию. Для поддержания должного уровня IP следует подобрать диаметр провода питания к диаметру кабельного ввода, используемого в продукте.
ФУНКЦИОНАЛЬНАЯ ХАРАКТЕРИСТИКА
Изделие применяется внутри и/или снаружи помещений. В изделии нельзя применять энергоэкономные источники света. [SORTA 16L-UP-SE] Изделие автоматически включает и выключает освещение под влиянием движущихся объектов. [SORTA 16L-UP-SE] Изделие имеет возможность регулировать время своего действия (TIME) и чуткости (НОЧЬ/ДЕНЬ)
СОВЕТЫ ПО ЭКСПЛУАТАЦИИ / КОНСЕРВАЦИЯ
Уход за изделием при выключенном питании, только после того, как изделие остынет. Чистить исключительно деликатными и сухими тканями. Не применять химических чистящих средств. Не закрывать изделие. Обеспечить свободный доступ воздуха. Изделие может нагреваться до повышенной температуры. Источник света можно заменить только после того, как изделие остынет: смотреть иллюстрацию. Использовать источник света с указанными в инструкции параметрами. Изделие питается исключительно знаменательным напряжением или указанным напряжением. Недопустима работа оборудования без замонтированных защитных накладок на присоединительных зажимах. Недопустимо использование прибора без или с поврежденным защитным стеклом. [SORTA 16L-UP-SE] Двигающиеся объекты (напр. машины) могут вызвать случайную активизацию датчика. [SORTA 16L-UP-SE] В сфере действия сильных электромагнитных помех могут выступать перебои работы изделия.
ОБЪЯСНЕНИЯ ПРИМЕНЯЕМЫХ ОБОЗНАЧЕНИЙ И СИМВОЛОВ
P1: Напряжение номинальное, частота.
P2: Максимальная мощность.
P3: Лампочка / Энергоэкономная компактная люминесцентная лампа /Лампа LED.
P4: Цоколь / патрон.
P5: Изделие выполняет требования Директива Европейского Союза (ЕС).
P6: Сертификат соответствия, подтверждающий соответствие качества продукции с утвержденными стандартами на территории Таможенного союза.
P7: Защита от проникновения предметов величиной более 1,0 мм. Защита от брызг воды.
P8: I Класс. В данном изделии защитную функцию от поражения электрическим током, кроме основной изоляции, исполняют также дополнительные средства безопасности, в качестве дополнительной защищающей цепи, к которой можно присоединить защитную цепь основного питательного устройства.
P9: Можно применять внутри и снаружи помещений
P10: Символ обозначает минимальное расстояние между светильником (его источником света) и освещаемым объектом.
P11: Если лампа лопнет или потрескается, ее следует немедленно поменять. Следует немедленно поменять потресканный или испорченный абажур или экран, защитное стекло.
P12: Диапазон температуры окружающей среды, в которой может работать изделие.
P13: Микропорыв между смычками реле.
ЗАЩИТА ОКРУЖАЮЩЕЙ СРЕДЫ
Заботьтесь о чистоте и окружающей среде. Рекомендуем сортировку отбросов.
P14: Данное обозначение указывает на необходимость селекционного сбора использованных электрических и электронических приборов домашнего обихода. Размеченные таким образом изделия нельзя выкидывать с обыкновенным мусором, за что грозит штраф. Данные изделия могут быть опасны для окружающей среды и для здоровья людей, они требуют специальной формы переработки / восстановления / рециклинга / обезвреживания. Данные изделия следует отдать в пункт сбора и утилизации электрического и электронического оборудования. Информацию на тему пунктов сбора/приема распространяют локальные власти или продавцы оборудования данного типа. Использованное оборудование можно также отдать продавцу, если новое изделие куплено в числе не больше, чем новое оборудование того же вида. Выше перечисленные правила касаются территории Европейского Союза. В случае других государств, следует придерживаться прав, действующих в данном государстве. Рекомендуем контакт с дистрибьютором нашего изделия на данной территории.
ПРИМЕЧАНИЯ / УКАЗАНИЯ
Несоблюдение данной инструкции может привести, например, к пожарам, ожогам, поражением электрическим током, а также к другим материальным и нематериальным убыткам. Дополнительная информация на тему товаров марки Kanlux доступна на сайте: www.kanlux.com
АО Kanlux не несет ответственности за последствия, вызванные в связи с несоблюдением предписаний данной инструкции.

UA

ПРИЗНАЧЕННЯ / ЗАСТОСУВАННЯ
Виріб призначений для застосування у домашньому господарстві і загального призначення.
МОНТАЖ
Технічні зміни вимагають згоди виробника. Перед початком монтажу необхідно ознайомитися з інструкцією. Монтаж повинен виконуватися особою з відповідними компетенціями. Всі операції повинні проводитися при відімкненому живленні. Необхідно бути особливо обережним. Схема монтажу: див. ілюстрацію. Виріб має контакт / затискач заземлення. Якщо не підключити провід заземлення - існує небезпека ураження електричним струмом. Виріб можна включати у мережу живлення, що відповідає стандартам щодо енергії, визначеним відповідним законодавством. Перед першим використанням необхідно переконатися, що механічний монтаж і електричне підключення здійснені правильно. Не перевищувати максимальної потужності у навантаженні: див. ілюстрації. Для підтримки належного рівня IP слід підібрати діаметр проводу живлення до діаметру кабельного вводу, використовуваного в продукті.
ФУНКЦІОНАЛЬНІ ХАРАКТЕРИСТИКИ
Виріб використовується всередині і/або зовні приміщень. У виробі можна застосовувати енергощадні джерела світла. [SORTA 16L-UP-SE] Виріб автоматично вмикає і вимикає освітлення внаслідок руху об'єктів. [SORTA 16L-UP-SE] У виробі реалізована можливість довільного регулювання часу роботи (TIME) та чутливості (НІЧ/ДЕНЬ).
РЕКОМЕНДАЦІЇ ЩОДО ЕКСПЛУАТАЦІЇ / ОБСЛУГОВУВАННЯ
Технічні роботи проводити при відімкненому живленні і після того як виріб вистигне. Чистити лише м'якою та сухою тканиною. Не використовувати хімічних засобів чищення. Не накривати виробу. Забезпечити доступ повітря. Виріб може нагріватися до високої температури. Заміна джерела світла здійснюється після того, як виріб охолоне: див. ілюстрацію. У виробі використовуються джерела освітлення з вказаними у інструкції параметрами. Виріб живиться виключно номінальною напругою, або у напрузі з вказаного діапазону. Заборонено робота пристрою без встановлених захисних накладок на затискних з'єднаннях. Заборонено експлуатувати виріб без, або з пошкодженим захисним склом. [SORTA 16L-UP-SE] Рухомі об'єкти (напр., автомобілі) можуть спричинити випадкове спрацювання датчика. [SORTA 16L-UP-SE] В області дії сильних електромагнітних перешкод можуть виникати перебої у роботі виробу.
ПОЯСНЕННЯ ВИКОРИСТАНИХ ПОЗНАЧЕНЬ І СИМВОЛІВ
P1: Номінальна напруга, частота.
P2: Максимальна потужність.
P3: Лампа розжарювання / Енергощадна компактна люмінесцентна лампа / Лампа LED.
P4: Цоколь / патрон.
P5: Виріб відповідає вимогам Директив Євросоюзу (ЄС).
P6: Сертифікат відповідності, що підтверджує відповідність якості продукції до затверджених стандартів на території Митного союзу.
P7: Захист від проникнення твердих предметів розміром більшим, ніж 1,0 мм. Захист від бризків води.
P8: Клас I.Виріб, у якому засобом захисту від ураження електричним струмом, окрім основної ізоляції, є додаткове захисне коло, що підключається до заземлення мережі живлення.
P9: Використовується лише всередині і зовні приміщень.
P10: Символ визначає мінімальну відстань між світильником (його джерела світла) від місць і об'єктів освітлення.
P11: Негайно припинити експлуатацію, якщо зовнішня колба лампи тріснула або розбилась. Необхідно негайно замінити тріснутий ковпак, екран чи захисне скло.
P12: Діапазон температури навколишнього середовища допустимий для виробу.
P13: Мікропроміжок між контактами реле.
ЗАХИСТ НАВКОЛИШНЬОГО СЕРЕДОВИЩА
Піклуйтеся про чистоту і зовнішнє середовище. Рекомендується розділяти відходи.
P14: Це позначення вказує на необхідність розділяти використане електричне та електронне обладнання. Вироби з таким позначенням заборонено викидати до звичайного сміття з іншими відходами під загрозою штрафу. Такі вироби можуть спричинити шкоду навколишньому середовищу і здоров'ю людини, ці вироби потребують спеціальної форми переробки / регенерації / знешкодження. Вироби з таким маркуванням повинні здаватися у пункти збору використаного електричного й електронного обладнання. Інформацію щодо пунктів збору/приймання можна отримати у місцевих органах влади, або продавця обладнання. Використане обладнання можна також повернути продавцеві у випадку придбання нового виробу, у кількості, що не перевищує нового обладнання цього ж виду. Вищенаведені положення діють на території Європейського Союзу. Для інших держав слід застосовувати законоположення, що діють у даній державі. Рекомендуємо звернутися до нашого дистриб'ютора на даній території.
ЗАУВАЖЕННЯ / ВКАЗІВКИ
Недотримання рекомендацій даної інструкції може спричинити, напр., пожежу, опіки, ураження електричним струмом, тілесні травми та завдати іншої матеріальної і нематеріальної шкоди. Додаткову інформацію щодо продуктів торгової марки Kanlux можна отримати на веб-сторінці: www.kanlux.com
АТ "Kanlux" не несе відповідальності за наслідки недотримання даної інструкції.

LT

PASKIRTIS / TAIKYMAS
Gaminys skirtas vartoti namų ūkiuose ir bendriems vartotojų tikslams.
MONTAVIMAS
Draudžiama daryti techninius pakeitimus. Prieš pradedant montuoti susipažink su instrukcija. Montavimą turi atlikti asmuo turintis atitinkamus įgalinimus. Visi darbai turi būti atliekami atjungus maitinimą. Būtinas ypatingas atsargumas. Montavimo schema: žiūrėk iliustracijas. Gaminys turi kontaktą/apsauginį gnybtą. Neprijungus apsauginio laido, kyla elektros smūgio pavojus. Gaminys gali būti prijungtas prie maitinimo tinklo, kuris atitinka teisės aktais patvirtintus energetinius kokybės standartus. Prieš pirmą panaudojimą reikia įsitikinti, kad gaminys yra taisyklingai mechaniškai sumontuotas ir tinkamu būdu elektriškai sujungtas. Negalima peržengti maksimalios apkrovos: žiūrėk iliustracijas. Norint išlaikyti tinkamą IP laipsnį reikia parinkti maitinimo laido skersmenį prie įrenginio riebokšlio skersmens.
FUNKCIONALUMO BRUOŽAI
Gaminį skirtas vartoti patalpų viduje ir/arba išorėje. Gaminyje gali būti taikomi energiją taupantys šviesos šaltiniai. [SORTA 16L-UP-SE] Gaminys automatiškai įjungia ir išjungia apšvietimą esant judančių objektų įtakoje. [SORTA 16L-UP-SE] Gaminys leidžia reguliuoti veikimo laiką (TIME) ir jautrumą (NAKTIS/DIENA).
EKSPLOATAVIMO REKOMENDACIJOS / KONSERVAVIMAS
Konservacinius darbus reikia vykdyti atjungus maitinimą ir gaminiui ataušus. Valyti tik švelniais ir sausais audiniais. Nevartoti cheminių valymo priemonių. Neuždengti gaminio apdangalais. Užtikrinti laisvą oro pritekėjimą. Gaminys gali įšilti iki padidintos temperatūros. Šviesos šaltinį keitimą galima atlikti gaminiui ataušus. žiūrėk iliustracijas. Gaminiui reikia taikyti šviesos šaltinius, kurių parametrai atitinka tuos nurodytus instrukcijoje. Gaminį reikia maitinti tik nominalia įtampa arba įtampomis nurodytame diapazone. Įrenginys negali veikti be įtaisytų apsauginių plokštelių ant prijungiamųjų gnybtų. Uždrausta naudoti gaminį be apsauginio stiklo arba jam suplyšus. [SORTA 16L-UP-SE] Judantys objektai (pvz. automobiliai) gali sukelti atsitiktinį sensoriaus aktyvinimą. [SORTA 16L-UP-SE] Didelių elektromagnetinių trikdžių veikimo teritorijoje gaminio darbas gali būti sutrukdytas.
VARTOJAMŲ ŽENKLINIMŲ IR SIMBOLIŲ AIŠKINIMAS
P1: Nominali įtampa, dažnis.
P2: Maksimali galia.
P3: Kaitrinė lemputė / Kompaktinė energiją taupanti liuminescencinė lemputė / LED lemputė.
P4: Galvutė / patronas.
P5: Gaminys atitinka Europos Sąjungos (ES) direktyvų reikalavimus.
P6: Atitikties sertifikatas patvirtinantis gamybos kokybę pagal užtvirtintus Muitinės Sąjungos teritorijoje standartus.
P7: Apsauga nuo kietų kūnų didesnių negu 1,0mm. Apsauga nuo vandens purslų.
P8: I klasė. Gaminys, kuriame apsaugos nuo elektros smūgio priemonės apima be pagrindinės izoliacijos, papildomas apsaugos priemones, t.y. apsauginę grandinę, prie kurios turi būti prijungtas pastovios maitinimo įrangos apsauginis laidas.
P9: Galima vartoti patalpų viduje ir išorėje.
P10: Simbolis reiškia minimalų atstumą kokį gali turėti šviestuvas (jo šviesos šaltinis) nuo apšviečiamų vietų ir objektų.
P11: Reikia nedelsiant nutraukti naudojimą, jeigu išorinis lempos apgaubas yra suplyšęs ar sudaužytas. Reikia tuojau pat pakeisti sutrūkinėjusį arba pažeistą gaubtą arba ekraną, apsauginį stiklą.
P12: Aplinkos temperatūros diapazonas, kuriame gaminio atžvilgiu nėra sukeliamas pavojus.
P13: Mikrotarpas tarp relės kontaktų.
APLINKOSAUGA
Rūpinkitės švarumu ir aplinka. Rekomenduojame sunaudotų pakuočių atliekų segregavimą.
P14: Šis ženklinimas nurodo, kad sudevėti elektriniai ir elektroniniai įrenginiai privalo būti selektyviai surenkami. Taip paženklintų gaminių negalima išmesti į komunalinių atliekų savartyną kartu su kitomis šiukšlėmis - už tai gresia piniginė bauda. Tokie gaminiai gali būti kenksmingi kaip aplinkai, taip ir žmonių sveikatai, jiems turi būti taikomos specialios žaliavų perdirbimo priemonės siekiant užtikrinti tų atliekų utilizavimą, nukenksminimą, antrinį panaudojimą. Taip paženklinti gaminiai privalo būti perduoti sudėvėtų elektroninių ir elektrinių įrenginių surinkėjui. Informacijos dėl surinkėjų/priėmėjų perduoda vietos valdžios arba šio tipo įrenginio pardavėjai. Sudėvėtas įrenginys taip pat gali būti perduotas pardavėjui, nupirkus naują gaminį, kiekiu kuris neperžengia šio tipo nupirkto įrenginio kiekį. Ankščiau minėtos taisyklės liečia Europos Sąjungos teritoriją. Kitose šalyse reikia taikyti teisinius reguliavimus, kurie galioja šioje šalyje. Rekomenduojame susisiekti su mūsų tiekėju, atitinkamoje teritorijoje.
PASTABOS / NURODYMAI
Nesilaikymas šios instrukcijos nurodymų gali sukelti pvz. gaisrą, nuplykimus, elektros smūgį, fizinius pažeidimus bei kitokias materialias ir nematerialias žalas. Papildomų informaciją Kanlux markės gaminių tema rasite svetainėje: www.kanlux.com
Kanlux SA neneša atsakomybės už pasekmes kilusias dėl šios instrukcijos reikalavimų nesilaikymo.

LV

IZMANTOJUMS / LIETOŠANA
Izstrādājums ir paredzēts lietošanai mājsaimniecībās un vispārējam izmantojumam.
MONTĀŽA
Aizliegts veikt tehniskas izmaiņas. Pirms montāžas iepazīstieties ar instrukciju. Montāža jāveic personai kam ir piemērotas kvalifikācijas. Visas darbības jāveic esot izslēgtam spriegumam. Jābūt īpaši piesardzīgam. Montāžas shēma: skaties ilustrācijas. Izstrādājumam ir drošības kontakts/spaile. Ja drošības vads nav pieslēgts parādās elektrošoka risks. Izstrādājumu var pieslēgt barošanas elektrotīklam, kas atbilst enerģijas kvalitātes standartiem pēc likuma. Pirms pirmās lietošanas jāpārliecinās, vai ir piemērots mehāniskais piestiprinājums un elektriskā pieslēgšana. Nepārsniedziet maksimālo piepūli: skaties ilustrācijas. Lai saglabāt attiecīgu IP līmeni, samekļēt barošanas vada diametru droseles, kas ir izmantota produktā, diametram.
FUNKCIONĀLĀS ĪPAŠĪBAS
Izstrādājums jālieto telpu iekšā/ārpusē. Izstrādājumā var lietot energoekonomiskos gaismas avotus. [SORTA 16L-UP-SE] Izstrādājums automātiski ieslēdz un izslēdz apgaismojumu ar kustīgu objektu iedarbību. [SORTA 16L-UP-SE] Izstrādājumā ir iespēja regulēt darbības laiku (TIME) un jutīgumu (NAKTS/DIENA).
EKSPLUATĀCIJAS NORĀDĪJUMI / KONSERVĀCIJA
Konservācija jāveic esot izslēgtam spriegumam. pēc tam kad izstrādājums atdzisis. Tīrīt tikai ar delikātiem un sausiem audumiem. Nelietojiet ķīmiskus tīrīšanas līdzekļus. Neapklājiet izstrādājumu. Jānodrošina brīva pieeja gaisam. Izstrādājums var iesildīties līdz paaugstinātas temperatūras. Gaismas avota nomaiņa jāveic pēc tam kad izstrādājums atdzisis: skaties ilustrācijas. Izstrādājumā jālieto gaismas avoti. kādu parametri atbilst tiem parametriem. kas norādīti instrukcijā. Izstrādājums jāapgādā ar nominālo spriegumu vai spriegumiem norādītā apjomā. Ierīce nedrīkst darboties bez samontētām drošības plāksnēm pie savienojumu spailēm. Nedrīkst lietot izstrādājumu ja drošības stiklam ir sprauga. [SORTA 16L-UP-SE] Objekti. kas kustas (piem. automašīnas) var izraisīt nejaušu sensora ieslēgšanu. [SORTA 16L-UP-SE] Stipru elektromagnētisku traucējumu teritorijā var parādīties traucējumi izstrādājuma darbā.
IZMANTOTU APZĪMĒJUMU UN SIMBOLU IZSKAIDROŠANA
P1: Nominālais spriegums, frekvence.
P2: Maksimālā jauda.
P3: Energoekonomiskā kompaktā spuldze / LED lampa.
P4: Korpuss / rāmis.
P5: Izstrādājums atbilst Eiropas Savienības direktīvu prasībām (ES).
P6: Atbilstības Sertifikāts, kas apliecina produkcijas kvalitāti ar Muitas Savienības teritorijā apstiprinātajiem standartiem.
P7: Aizsardzība no cietām vielām kas ir lielākas nekā 1,0mm. Aizsardzība no ūdens šlakstiem.
P8: Klase I. Izstrādājums kādā aizsardzību no elektrošoka veido, izņemot pamata izolāciju, papildu drošības līdzekļi papildu aizsardzības ķēdes veidā, kam jāpieslēdz pastāvīgas elektroinstalācijas aizsardzības vads.
P9: Var lietot telpu iekšā un ārpusē.
P10: Simbols nozīmē minimālo attālumu, kāds var būt apgaismojuma rāmim (tās gaisma avota) no vietām un apgaismotiem objektiem.
P11: Tūlīt jāpārtrauc lietošana gadījumā, kad ārējam lampas apvalkam ir spraugas vai lūzumi. Tūlīt jānomaina pārplīsta vai ievainota lēca vai ekrāns, aizsardzības rūts.
P12: Apkārtnes temperatūras diapazons, kādas iedarbībai var būt izstādīts izstrādājums.
P13: Mikrostarpa starp releja kontaktiem.
VIDES AIZSARDZĪBA
Rūpējieties par tīrību un apkārtējo vidi. Ieteicam šķirot iepakojumu atkritumus
P14: Tas apzīmējums rāda ka ir vajadzība selektīvi vākt lietotas elektriskās un elektroniskās iekārtas. Tajā veidā apzīmēti izstrādājumus, neizpildes gadījumā paredzot naudas sodu, nedrīkst izmest kopā ar parastiem atkritumiem. Tādi izstrādājumi var būt kaitīgi videi un cilvēku veselībai, tie pieprasa speciāla tipa pārstrādāšanas / otrreizēja izmantošana / reciklēšana / neutralizēšana. Tajā veidā apzīmēti izstrādājumi jāatdod attiecīgajā lietotu elektronisko vai elektrisko iekārtu vākšanas punktā. Informāciju par vākšanas/saņemšanas punktiem var iegūt no reģionālas valdības vai šī tipa iekārtas pārdevēja. Lietotu iekārtu var arī atdot pārdevējam, gadījumā kad tiek iepirkts jauns izstrādājums daudzumā, kas nepārsniedz tā paša tipa iepirktas iekārtas daudzumu. Iepriekšminēti norādījumi attiecas uz Eiropas Savienības teritoriju. Citās valstīs jāievēro juridiski noteikumi, kas ir spēkā attiecīgā valstī. Ieteicam sazināties ar mūsu izstrādājuma izplātītāju attiecīgajā reģionā.
PIEZĪMES / NORĀDĪJUMI
Šīs instrukcijas norādījumu neievērošana var novest līdz piem. ugunsgrēka radīšanai, apdegumiem, elektrošokam, fiziskiem ievainojumiem un citiem materiāliem vai nemateriāliem zaudējumiem. Papildu informācija par Kanlux markas produktus ir pieejama šeit: www.kanlux.com
Kanlux SA nenes atbildību par sekām kas radīsies šīs instrukcijas norādījumu neievērošanas dēļ.

EE

EESMÄRK / RAKENDUS
Seade mõeldud ärakasutamiseks elamumajanduses ja üldeesmärkideks.
MONTEERIMINE
Tehnilised muudatused reserveeritud. Enne kokkupanemise tööde asumist tutvu kasutamisejuhendiga. Monteerimistöösid peab sooritama vastavaid kvalifikatsioone omav isik. Igasugu tehingud sooritada väljalülitatud toitevoolu korral. Tuleb säilitada erilised ettevaatlikkuse vahendid. Monteerimise skeem: vaata illustratsiooni. Seade omab vastavat kaitse kontaktühendust/klemmi. Kaitsejuhtme mitte ühendamine ähvardab elektrivoolulöögiga. Seade võib olla ühendatut toitlustus energiavõrguga, mis täidab seaduse poolt ettenähtud energia kvaliteedi normid. Enne esimest kasutamist tuleb ülekontrollida seade õigepärast mehaanilist kinnitust ja elektrilist ühendust. Mitte ületada maksimaalselt koormuse võimsust: vaata illustratsiooni. Vastava IP-klassi säilitamiseks peate valima toitejuhtme, mille läbimõõt vastaks tootes kasutatud drosseli läbimõõdule.
OTSTARBEKOHASED OMADUSED
Seaded kasutada ruumide sees ja/või väljaspool ruumi. Seadmes võib kasutada energiatsäästvaid valguse allikaid. [SORTA 16L-UP-SE] Seade automaatselt lülitub sisse ja välja valgustuse, liikuvate objektide mõjul. [SORTA 16L-UP-SE] Seade omab võimalust reguleerida töötamise aega (TIME) ning tundlikust (ÖÖ/PÄEV).
EKSPLUATATSIOONILISED / HOOLDUS SOOVITUSED
Konserveerimise töösid sooritada välja lülitatud voolu juures, peale toote maha jahtumist. Puhastada ainult õrnadega ja kuiva lapiga. Ärge kasutage keemilisi puhastusvahendeid. Ärge katke seadet. Tagada vaba õhu juurdepääsu. Seade võib kuumeneda kõrgematele temperatuuridele. Valguseallika väljavahetamist sooritada peale toote maha ajhtumist: vaata illustratsiooni. Seadmes tuleb kasutada valgusallikaid, vastavalt parameetritele märgistatud kasutamise instruktsioonis. Seadet tuleb pingestada ainult nominaal väärtuse järgi või näidatud pinge vahemikus. Lubamatu on seadme töötamine ilma peale kinnitatud kaitsekatteta ühendusklemmidel. Lubamata on seadme kasutamine ilma või pragunenud kaitseklaasiga. [SORTA 16L-UP-SE] Liikuvad objektid (näiteks autod) võivad põhjustada anduri juhulsikku sisselülitamist. [SORTA 16L-UP-SE] Ümbruskonnas, kus esinevad tugevad elektromagnetilise välja häired võib esineda seadme töö puudulikus.
KASUTATUD MÄRGISTUSTE JA SÜMBOLITE SELGITUSED
P1: Nominaal pinge, sagedus.
P2: Maksimaalne võimsus.
P3: Pirn / Kompaktne energiasäästlik päevavalgustus pirn / LED Lamp.
P4: Sokkel / lambipesa.
P5: Toode vastab Euroopa Liidu (EL) Direktiivide nõuetele.
P6: Vastavustunnistus, mis tõendab tootmise kvaliteedi vastavust kinnitatud standartidega Tolliliidu territooriumil.
P7: Kaitse tahkete kehade eest, suuremad kui 1,0 mm. Kaitse veepritsmete eest.
P8: I Klass. Seade, kus kaitset elektrilöögi eest vastutab veel, peale põhiisolatsiooni, lisakaitsevahendid nagu lisavoolukaitseahel, mille juurde tuleb ühendada põhivooluvõrgu kaitsekaabel.
P9: On lubatud kasutada nii seespool, kui ka väljaspool ruumi.
P10: Märgistatud sümbol määrab ära minimaal kauguse, mida peab tagama valgustikeha (selle valguseallikas) kohtadest ja objektidest, mida valgustab.
P11: Otsekohe lõpetada seadme ekspluateerimist, kui lambi välispurk on pragunenud või purunenud. Tuleb otsekohe väljavahedata pragunenud või vigastatud lambivari või ekraankatte, kaitse klaasi.
P12: Ümbruskonna temperatuuri vahemik, millega on lubatud mõjutada seadet.
P13: Mikrovahe relee kontaktide vahel.
KESKONNAKAITSE
Hoolitse puhtuse ja keskkonna eest. Soovitame pakendijäätmete segregatsiooni.
P14: See märgistus näitab vajadust eraldi koguda ärakasutatud elektri - ja elektroonikaseadmeid. Tooteid sel viisil märgistatud, trahvi ähvardusel, ei tohi väljavisata tavalisse prügikasti koos muude jäätmetega. Sellised tooted võivad olla kahjulikud keskkonnale ja inimeste tervisele, nad nõuavad erilist ümbertöötlemist / taaskasutamist / ringlussevõtu / kõrvaldamist. Tooted sel viisil märgistatud peavad olema ära antud kasutatud elektriseadmete või elektroonikaseadmete kogumispunkti. Teavet kogumispunktide/vastuvõtmise kohtade kohta saavad anda kohalikud omavalitsus võimud või selliste seadmete edasimüüjad. Kasutatud seadmeid võib tagastada ka müüjale, juhul, kui ostetatav kogus uusi tooteid ei ole suurem, kui ostetavad samalaadi uued seadmed oma kogusega on vastavuses. Ülevalpool toodud reeglid kehtivad Euroopa Liidu piirkonnas. Teiste riikide puhul tuleks kasutusele võtta kohalikke õigusakte, mis kehtivad antud riigis. Me soovitame teil ühendust võtta oma toote turustajaga teie piirkonnas.
MÄRKUSED / NÄPUNÄITED
Käesoleva käsiraamatus toodud soovituste eiramine, võivad põhjustada näiteks tulekahju, põletushaavu, elektrilööki, füüsilisi vigastusi ja muid kahjustusi nii materiaalseid ja immateriaalseid. Kanlux margi all olevate toodete kohta lisainfot leiate veebil: www.kanlux.com
Kanlux SA ei kanna mingisugust vastutust juhtumite eest, mis tulenevad mitte kinnipidamisest siin toodud kasutusjuhendusest.

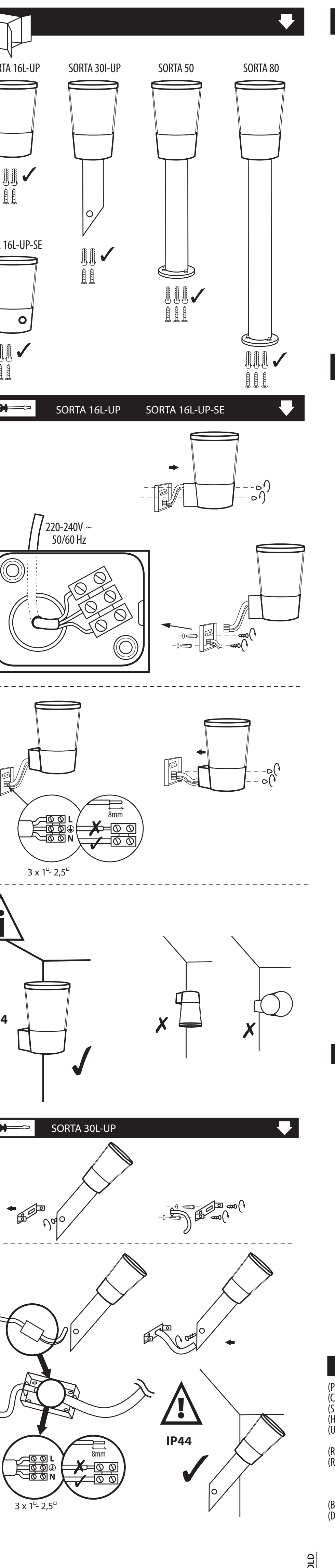

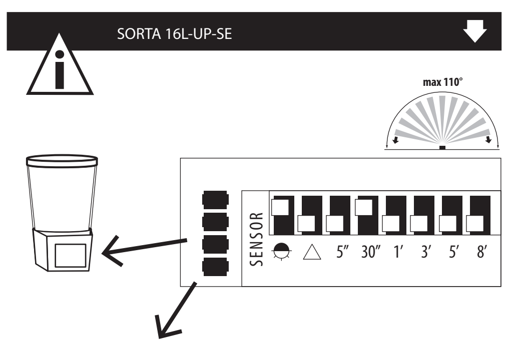

LUX	SENS	TIME					
PIR ON <4,5 lx	MIN sens 2m	TIME 5″	TIME 30″	TIME 1′	TIME 3′	TIME 5′	TIME 8′
PIR ON	MAX sens 3m	OFF	OFF	OFF	OFF	OFF	OFF

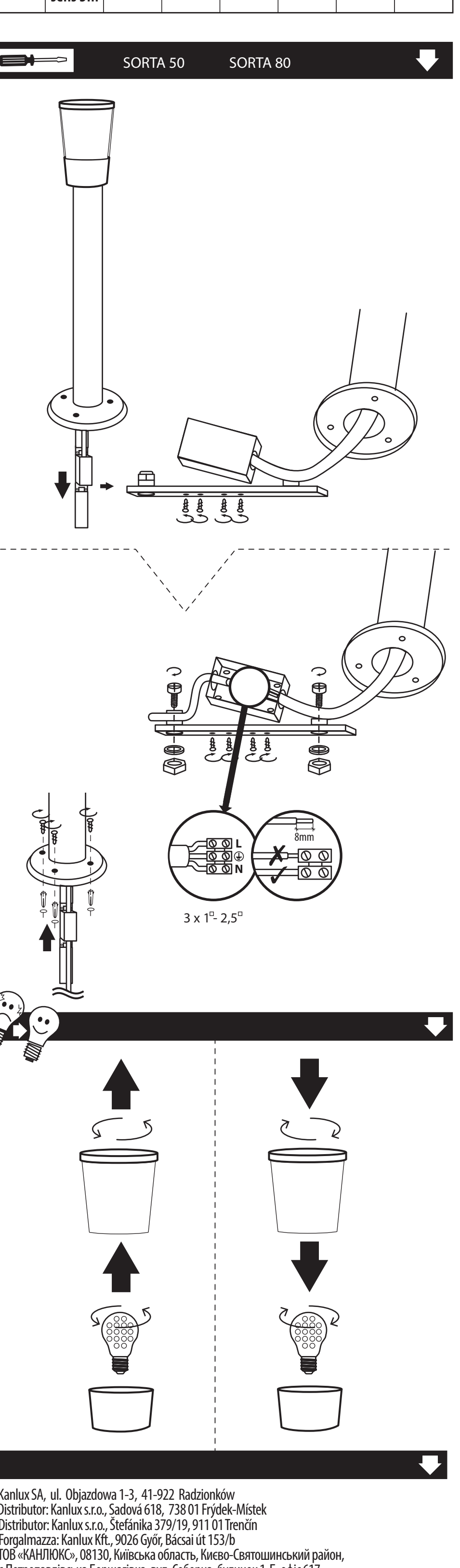

(PL) Kanlux SA, ul. Objazdowa 1-3, 41-922 Radzionków
(CZ) Distributor: Kanlux s.r.o., Sadová 618, 738 01 Frýdek-Místek
(SK) Distributor: Kanlux s.r.o., Štefánika 379/19, 911 01 Trenčín
(HU) Forgalmazza: Kanlux Kft., 9026 Győr, Bácsai út 153/b
(UA) ТОВ «КАНЛЮКС», 08130, Київська область, Києво-Святошинський район, с.Петропавлівська Борщагівка, вул. Соборна, будинок 1-Б, офіс 617
(RO) Kanlux Lighting SRL, Intrarea Binelui 1A, Sector 4, 042159 Bucuresti
(RU) ООО Kanlux, ул. Комсомольская, д. 1, 142100, г. Подольск, Московская область, Российская Федерация
ООО Канлюкс-Электромонтаж, ул. Комсомольская, д. 1, 142100, г. Подольск, Московская область, Российская Федерация.
(BG) Kanlux EOOD, Warehouse area Gopet Logistics, 1532 Kazichene, Sofia, ph.+359 2 42 19 623
(DE) Kanlux GmbH, Flugplatz 21, 44319 Dortmund