Kanlux

TYBIA LED 38W-NW-SE

GB
DE
FR
ES
IT
DK
NL
SE
FI
NO
PL
CZ
SK
HU
RO/MD
GR
MK
SI
RS/HR
BG
RU/BY
UA
LT
LV
EE

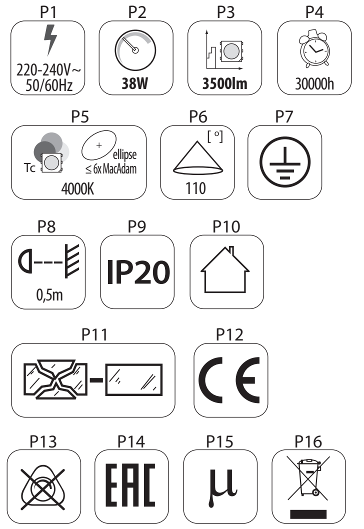

2016/09-1

www.kanlux.com

GB

INTENDED USE / APPLICATION
Product designed for the use in households and for other similar general applications.
MOUNTING
Technical changes reserved. Read the manual before mounting. Mounting should be performed by an appropriately qualified person. Any activities to be done with disconnected power supply. Exercise particular caution. Product has a protective contact/terminal. Failure to connect the protective lead may lead to electric shock. Mounting diagram: see pictures. Check for proper mechanical fastening and connection to electrical power prior to first use. The product can be connected to a supply network which meets energy quality standards as prescribed by law.
FUNCTIONAL CHARACTERISTICS
Product for indoor use. Energy efficient light sources can be used in this product.
USAGE GUIDELINES / MAINTENANCE
Any maintenance work must be performed when the power supply is cut off and the product has cooled down. Clean only with soft and dry cloths. Do not use chemical detergents. Do not cover the product. Ensure free air access. Product may heat up to a higher temperature. Product with non-replaceable light source of the LED type. Product cannot be fixed if the light source becomes damaged. ATTENTION! Do not look directly at LED light beam. Product can only be supplied by rated voltage or voltage within the range provided. It's forbidden to use the product with damaged protective cover. Product must not be used in unfavourable conditions, e.g. dust, water, moisture, vibrations, explosive air atmosphere, fumes, or chemical fumes, etc. Moving object (e.g. vehicles) may cause random activation of the sensor. In the area of strong electromagnetic interference the functioning of the product may be disrupted.
EXPLANATIONS OF SYMBOLS USED
P1: Rated voltage, frequency.
P2: Rated power.
P3: Rated luminous flux.
P4: Rated durability.
P5: Colour temperature.
P6: Viewing angle.
P7: Class I. A product in which protection against electric shock is provided not only by means of basic insulation but also through additional safety measures, i.e. extra protective circuit to which protective conductor of the fixed feeding installation needs to be connected.
P8: The symbol describes the minimal distance of a light fixture (its light source) from the spots and objects that it's illuminating.
P9: Protection against solid foreign objects bigger than 12mm provided.
P10: Use only indoors.
P11: The product can only be used in a lighting fixture with protective glass. The chipped globe, screen or protective shield must be replaced immediately.
P12: Product meets the requirements of EU directives.
P13: The product is not compatible with lighting dimmers.
P14: Certificate of Conformity confirming the quality of production in accordance with approved standards on the territory of the Customs Union.
P15: Micro-gap between transmitter contacts.
ENVIRONMENTAL PROTECTION
Keep your environment clean. Segregation of post-packaging waste is recommended.
P16: This labelling indicates the requirement to selectively collect waste electronic and electrical equipment. Products labelled in this way must not be disposed of in the same way as other waste under the threat of a fine. These products may be harmful to the natural environment and health, and require a special form of recycling/neutralising. Products labelled in this way should be returned to a collection facility for waste electrical and electronic goods. Information on collection centres is provided by local authorities or sellers of such goods. Used items can also be returned to the seller when new product is purchased, in quantity no larger than the purchased item of the same type. The above rules regard the EU area. In the case of other countries, regulations in force in a given country must be applied. Contacting the distributor of our products in a given area is recommended.
COMMENTS / GUIDELINES
Failure to follow these instructions may result in e.g. fire, burns, electrical shock, physical injury and other material and non-material damage. For more information about Kanlux products visit www.kanlux.com
Kanlux SA shall not be responsible for any damage resulting from the failure to follow these instructions. Kanlux SA reserves the right to make changes in the manual - the current version can be downloaded at www.kanlux.com.

DE

VERWENDUNG / ANWENDUNG
Produkt für die Verwendung in Haushalten und zur allgemeinen Verwendung.
MONTAGE
Technische Änderungen vorbehalten. Lesen Sie vor der Montage die Anleitung. Die Montage sollte von einer Person durchgeführt werden, welche die erforderliche Befugnis hat. Alle Tätigkeiten sind bei abgeschalteter Energieversorgung durchzuführen. Besondere Vorsicht ist zu wahren. Das Produkt besitzt einen Schutzstecker/eine Schutzklemme. Das Nichtanschließen der Schutzleitung kann zu elektrischem Schlag führen. Montageschema: s. Zeichnungen. Vor der Inbetriebnahme muss die ordnungsgemäße mechanische Befestigung und der elektrische Anschluss geprüft werden. Das Produkt kann an ein Elektrizitätsnetz angeschlossen werden, das die gesetzlich festgelegten Energiestandards erfüllt.
FUNKTIONELLE EIGENSCHAFTEN
Produkt zur Verwendung im Innenbereich. Das Produkt schaltet die Beleuchtung unter dem.
BETRIEBSHINWEISE / WARTUNG
Die Wartung bei ausgeschalteter Versorung und nach Erkalten des Produkts durchführen. Nur mit weichen und trockenen Stoffen säubern. Keine chemischen Reinigungsmittel verwenden. Das Produkt nicht bedecken. Für ungehinderte Luftzufuhr sorgen. Das Produkt kann sich aufheizen. Produkt mit nicht austauschbarer Leuchtquelle des Typs Diode/LED-Diode. Im Falle einer Beschädigung der Leuchtquelle kann das Produkt nicht repariert werden. ACHTUNG! Nicht starr auf die Lichtquelle der Diode/LED-Diode blicken. Das Produkt ausschließlich mit der Nennspannung oder einem gegebenen Spannungsbereich versorgen. Eine Verwendung des Produkts ohne oder mit zerbrochener Schutzscheibe ist unzulässig. Das Produkt darf an keinem Ort benutzt werden, an dem ungünstige Umgebungsbedingungen herrschen, z.B. Staub, Feinstaub, Wasser, Feuchtigkeit, Vibrationen, explosive Atmosphäre, Dunste oder chemische Ausdünstungen u.ä. Sich bewegende Objekte (z.B. Autos) können eine zufällige Aktivierung des Sensor auslösen. Unter dem Einfluss starker elektromagnetischer Störungen kann es zu Störungen bei der Arbeit des Produkts kommen.
ERLÄUTERUNGEN ZU DEN VERWENDETEN MARKIERUNGEN UND SYMBOLEN
P1: Nennspannung, Frequenz.
P2: Nennleistung.
P3: Nominal-Leuchtstrahl.
P4: Nenn-Lebensdauer.
P5: Farbtemperatur.
P6: Leuchtwinkel.
P7: Klasse I. Produkt, bei dem als Schutz vor elektrischem Schlag außer der Grundisolierung auch zusätzliche. Sicherheitsvorkehrungen in Form eines zusätzlichen Schutzkreises dienen, an den man die Schutzleitung der stationären Versorgungsanlage anschließt.
P8: Das Symbol bezeichnet den Mindestabstand, den die Leuchte (deren Lichtquelle) von den beleuchteten Orten und Objekten haben muss.
P9: Geschützt gegen feste Fremdkörper mit mehr als 12mm Durchmesser.
P10: Nur für die Verwendung im Innenbereich.
P11: Das Produkt kann man nur in einer Leuchte mit Schutzscheibe verwenden. Gesplitterte oder zerbrochene Teile (Lampenschirm, Abschirmung, Schutzscheibe) müssen sofort ersetzt werden.
P12: Das Produkt erfüllt die Anforderungen der EU-Richtlinien.
P13: Das Produkt kann nicht zusammen mit Beleuchtungsdimmern verwendet werden.
P14: Zertifikat über Konformität der Produktionsqualität mit den anerkannten Standards auf dem Gebiet der Zollunion.
P15: Mikropause zwischen den Kontakten des Relais.
UMWELTSCHUTZ
Auf Sauberkeit und die Umwelt achten. Wir empfehlen die Trennung der Verpackungsabfälle.
P16: Diese Kennzeichnung weist auf die Notwendigkeit hin, gebrauchte elektrische und elektronische Geräte selektiv zu sammeln. Solche gekennzeichneten Produkte dürfen nicht zusammen mit normalem Müll entsorgt werden. Bei Zuwiederhandlung droht eine Geldstrafe. Diese Produkte können schädlich für die Umwelt und die menschliche Gesundheit sein und erfordern eine spezielle Form der Umwandlung / der Rückgewinnung / des Recyclings / der Unschädlichbarmachung. Auf diese Weise markierte Produkte müssen einem Sammelpunkt von gebrauchten elektrischen oder elektronsichen Geräten zugeführt werden. Informationen zu Sammel-/Abholpunkten erteilen die lokalen Behörden oder die Verkäufer dieser Produkte. Gebrauchte Produkte können auch an den Verkäufer zurückgegeben werden, wenn die Zahl der alten die der neu gekauften nicht übersteigt. Die o.g. Prinzipien betreffen das Gebiet der EU. Im Falle anderer Länder sind die rechtlichen Bestimmungen des jeweiligen Landes anzuwenden. Wir empfehlen, den Händler unseres Produkts im jeweiligen Gebiet zu kontaktieren.
ANMERKUNGEN / HINWEISE
Die Nichtbeachtung der Empfehlungen der vorliegenden Hinweise kann u.a. zu Bränden, Verbrennungen, Stromschlägen, physischen Verletzungen und anderen materiellen und immateriellen Schäden führen. Zusätzliche Informationen zu den Produkten der Marke Kanlux sind auf der Seite www.kanlux.com erhältlich.
Kanlux SA haftet nicht für Schäden, die aus dem Nichtbeachten der Empfehlungen der vorliegenden Hinweise resultieren. Die Firma Kanlux SA behält sich das Recht vor, Änderungen an der Bedienungsanleitung einzuführen - die aktuelle Version zum Herunterladen auf www.kanlux.com.

FR

DESTINATION / APPLICATION
Produit destiné à l'utilisation dans les ménages et aux destinations générales.
INSTALLATION
Modifications techniques réservées. Avant de commecner l'installation lisez le mode d'emploi. Installation doit être éffectuée par une personne possédant les certificats d'aptitude convenables. Toutes les opérations doivent être éffectuées avec la tension débranchée. Il faut rester très prudent. Produit possède contact /borne de protection. Manque de raccordement du câble de protection entraîne le risque de commotion électrique. Schéma de l'installation: voir les images. Avant la première mise en marche il faut s'assurer si le fixage mecanique est correct aisni que la connection électrique. Produit peut être branché au réseau d'alimentation qui est conforme aux standards de qualité d'energie définis par la loi.
CARACTERISTIQUES FONCTIONELLES
Utiliser le produit uniquement à l'intérieur des locaux.
RECOMMENDATIONS D'EXPLOITATION / MAINTENANCE
Faire l'entretien avec l'alimentation coupée une fois le produit refroidi. Nettoyer uniquement avec les tissus secs et delicats. On ne peut pas utiliser les produits nettoyants chimiques. Ne pas couvrir le produit. Assurer l'accès libre de l'air. Produit peut se réchauffer jusqu'à la temperature élevée. Produit aux sources de lumière de type diode/diodes LED inéchangeables. En cas de dommage de la source de lumière le produit devient irréparable. ATTENTION! Ne pas fixer les yeux sur la lumière de la diode/diodes LED. Produit à alimenter à l'aide de la tension nominale ou dans les limites des tensions indiquées. Il est interdit d'utiliser le produit sans le vitre ou avec le vitre de protection endommagé. Produit ne peut pas être utilisé dans l'endroit aux conditions défavorables par exemple: poussière, eau, humidité, vibrations, atmosphère explisive, vapeurs ou fumées chimiques etc. Objets en mouvement (p. ex. voitures) peuvent entraîner l'activation instantanée du capteur. Dans la zone de l'influence de fortes perturbations électromagnétiques le disfonctionnement du produit peut survenir.
EXPLICATION DES MARQUAGES ET DES SYMBOLES UTILISES
P1: Tension nominale, fréquence.
P2: Puissance nominale.
P3: Flux lumineux nominal.
P4: Durée de vie nominale.
P5: Température de couleurs.
P6: Angle d'éclairage.
P7: 1ère classe. Produit où la protection contre la commotion électrique est assurée, outre l'isolement de base, les moyens de sécurité supplémentaires sous forme du circuit de protection supplémentaire à lequel il faut brancher le câble de protection constante de l'installation d'alimentation.
P8: Symbole signifie la distance minimale qui peut avoir lieu entre le luminaire (sa source de lumière) et les endroits et les objets qu'il éclaire.
P9: Protection contre les états solides dépassant 12mm.
P10: Utiliser uniquement à l'intérieur des locaux.
P11: Le produit ne peut être utilisé que dans le luminaire équipé du vitre de protection. Il faut immédiatement échanger le globe, l'écran, la vitre de protection cassé ou endommagé.
P12: Produit conforme aux Directives de lUnion Européenne (UE).
P13: Le produit ne fonctionne pas ensemble avec les gradateurs de lumière.
P14: Certificat de conformité validant la qualité de la production avec les normes approuvées sur le territoire de l'Union douanière.
P15:„Micro-écart" entre les contacts du conducteur.
ROTECTION DE L'ENVIRONNEMENT
Gardez la propreté et protégez l'environnement. La segrégation des déchets d'emballage est recommandée.
P16: Ce marquage indique la nécessité de la collecte selective des appareils électriques et électroniques usés. Les produits marqués de cette façon ne peuvent pas, sous la peine d'amende, être jetés aux poubelles avec les déchets ordinaires. Ces produits peuvent être nuisibles pour l'environnement et pour la santé des hommes, il exigent les formes spéciales de la transformation / de la récupération / du recyclage et de la neutralisation. Produits marqués de cette façon doivent être rendus aux points de ramassage du matériel électrique et électronique usé. Informations sur les points de ramassage / réception sont données par les autorités locales ou le vendeur de ce type de matériel. Matériel usé peut être aussi rendu au vendeur en cas de l'achat de nouveau matériel en quantité inférieur ou égal au nouveau matériel acheté du même type. Susdits principes concernent le territoire de l'Union Européenne. En cas d'autres pays appliquer les dispositions en vigueur dans un pays concerné. Nous recommandons de contacter le distributeur de notre produit dans le territoire concerné.
REMARQUES / INDICATIONS
La non observation des indications du présent, ode d'emploi peut entraîner par exemple aux incendies, aux brûlures, à la commotion électrique, aux lésions physiques et aux autres dommages matériels et immateriels. Les informations supplémentaires concérnant les produits de la marque Kanlux sont accessibles sur le site: www.kanlux.com
Kanlux SA n'encourt pas de responsabilité pour les dommages résultant de la non observation du présent mode d'emploi. La société Kanlux SA se réserve le droit d'apporter des modifications à l'instruction - la version actuelle peut être téléchargée à partir du site www.kanlux.com.

ES

DESTINACIÓN / USO
Producto destinado a uso doméstico y de uso general.
INSTALACIÓN
Cambios técnicos reservados. Antes de empezar la instalación lea la instrucción. La instalación debe se realizada por una persona autorizada. Todas las tareas deben ser ejecutadas con la alimentación desconectada. Hay que tener máximo cuidado. El producto posee el contacto / borne de protección. La falta de la conexión del conductor de protección puede provocar el choque eléctrico. Esquema de instalación: véase los dibujos. Antes de empezar el primer uso hay que asegurarse que la fijación mecánica y conexión eléctrica son correctas. El producto puede ser conectado con la red de alimentación que cumpla con los estándares de calidad de energía definidos en la normativa vigente.
DATOS DE FUNCIONAMIENTO
Usar el producto dentro de los locales.
RECOMENDACIONES DE EXPLOTACIÓN / MANTENIMIENTO
Hay que hacer los trabajos de mantenimiento al desconectar la alimentación y al enfriarse el producto. Limpiar sólo con un paño suave y seco. No usar productos químicos de limpieza. No tapar el producto. Asegurar el acceso libre de aire. El producto puede calentarse a una temperatura más alta. El producto con la fuente de luz incambiable de tipo dodo/diodos LED. En el caso dañar la fuente de luz el producto no es reparable. ¡ATENCIÓN! No fijar la vista en el haz luminoso del diodo/diodos LED. Alimentar el producto sólo con la tensión nominal o con la tensión del campo indicado. Es inadmisible usar el producto sin o con una pantalla de cristal cascada. No usar el producto en los lugares en los cuales hay condiciones ambientales desfavorables, por ejemplo el polvo, agua, humedad, vibraciones, atmosfera explosiva, humos o exhalaciones químicas, etc. Los objetos que se mueven (por ejemplo los coches) pueden activar accidentalmente el sensor. En el área de la actividad de fuertes perturbaciones electromagnéticas pueden aparecer perturbaciones en el trabajo del producto.
EXPLICACIÓN DE SIGNOS Y SÍMBOLOS USADOS
P1: Tensión nominal, frecuencia.
P2: Potencia nominal.
P3: Flujo luminoso nominal.
P4: Duración nominal
P5: La temperatura de colores.
P6: Ángulo de iluminación.
P7: Clase I. El producto en el cual la protección contra la descarga eléctrica cumplen, aparte del aislamento básico, los medios de protección adicionales, tales como un circuito adicional de protección, al cual se debe conectar el cable de protección de la instalación permanente de alimentación.
P8: El símbolo significa la distancia mínima que puede tener un portalámparas (su fuente de luz) desde el lugar y objetos que ilumina.
P9: Protección contra cuerpos sólidos superiores a 12 mm.
P10: Usar sólo en el interior de locales/habitaciones.
P11: Este producto sólo se puede usar con un casquillo que tiene vidrio protector. Hay que cambiar inmediatamente un globo, una pantalla o un vidiro de protección cascado o dañado.
P12: El producto cumple los requisitos de las Directivas de la Unión Europea (UE) aplicables.
P13: El producto no colabora con reguladores de intensidad de luz.
P14: Certificado de Conformidad que confirma la calidad de la producción según las normas aprobadas en el territorio de la Unión Aduanera.
P15: Microdistancia entre los contactos del conmutador.
PROTECCIÓN DEL MEDIO AMBIENTE
Cuida la limpieza y el medio ambiente. Recomendamos la clasificación de deshechos que quedan de empaquetamiento.
P16: Esta señalización significa la necesidad de colección clasificada del equipo eléctrico y electrónico usado. Los productos con tal enmarcación no se debe tirar a la basura común so pena de multa, junto con otros deshechos. Estos productos pueden ser dañinos para el medio ambiente y la salud humana, requieren una forma especial de tratamiento / recuperación / reciclaje / neutralización. Los productos con tal señalización deben ser devueltos a los establecimientos de colecta del equipo eléctrico o electrónico usado. Las autoridades locales o los vendedores de este tipo de equipos facilitan toda la información sobre los establecimientos de colecta/recogida del equipo usado. En el caso de la compra de un producto nuevo en una cantidad no mayor que el producto antiguo del mismo género, el equipo usado puede ser también devuelto al vendedor. Las antedichas normas se refieren a los estados miembros de la Unión Europea. En el caso de otros países hay que observar las normas vigentes en aquellos países. Aconsejamos que se pongan en contacto con el distribuidor de nuestros productos en el país respectivo.
NOTAS / INDICACIONES
La inobservación de estas recomendaciones puede provocar, por ejemplo, un incendio, quemaduras, descargas eléctricas, lesiones físicas y otros daños materiales y no materiales. Informaciones adicionales sobre los productos de Kanlux se encuentran en la siguiente página web: www.kanlux.com
Kanlux SA no es responsable de los efectos que se desprenden de la inobservación de recomendaciones de esta instrucción. La empresa Kanlux SA se reserva el derecho de introducir modificaciones en el manual. La versión actual a descargar en la página web www.kanlux.com

IT

DESTINAZIONE / USO
Prodotto destinato all'uso in ambito domestico e in ambiti generali.
ASSEMBLAGGIO
Modifiche tecniche riservate. Prima di procedere con l'assemblaggio si prega di consultare le istruzioni. L'assemblaggio deve essere effettuato da una persona con appropriata competenza. Eseguire qualsiasi operazione con l'alimentazione disinserita. E' necessario adottare particolare cautela. Il prodotto possiede un contatto/morsetto di protezione. Il mancato collegamento del cavo di protezione genera il rischio di scosse elettriche. Schema di assemblaggio: vedi illustrazioni. Prima del primo utilizzo, occorre accertarsi che il fissaggio meccanico e il cablaggio elettrico siano corretti. Il prodotto può essere collegato ad una rete d'alimentazione che soddisfi gli standard di qualità energetici definiti dalla legislazione.
CARATTERISTICHE FUNZIONALI
Prodotto da utilizzare in ambienti interni.
RACCOMANDAZIONI D'USO E MANUTENZIONE
Eseguire la manutenzione solo con l'alimentazione disinserita e dopo il raffreddamento del prodotto. Pulire esclusivamente con un panno delicato e asciutto. Non utilizzare detergenti chimici. Non coprire il prodotto. Garantire il libero accesso di aria. Il prodotto può riscaldarsi fino a temperature elevate. Prodotto con fonti luminose non sostituibili, del tipo a diodo/i LED. In caso di danni alla fonte luminosa, il prodotto non può essere riparato. ATTENZIONE! Non fissare lo sguardo direttamente sul diodo/i LED. Prodotto da alimentare unicamente con la tensione nominale o il campo di tensione prescritti. Non è ammesso l'uso del prodotto privo del vetro di protezione o con vetro di protezione rotto. Non utilizzare il prodotto in luoghi con avverse condizioni ambientali, quali sporco, polvere, acqua, umidità, vibrazioni, gas esplosivi, nebbie o esalazioni chimiche, ecc. Oggetti in movimento (ad esempio, autovetture) possono causare l'attivazione accidentale del sensore. Sotto l'azione di forti interferenze elettromagnetiche possono verificarsi alterazioni nel funzionamento del prodotto.
SPIEGAZIONE DELLE INDICAZIONI E DEI SIMBOLI USATI
P1: Tensione nominale, frequenza.
P2: Potenza nominale.
P3: Flusso luminoso nominale.
P4: Vita stimata.
P5: Temperatura di colore.
P6: Angolo di visione.
P7: Classe I. Prodotto in cui la protezione contro la folgorazione è realizzata, oltre che con l'isolamento di base, con ulteriori misure di sicurezza sotto forma di circuito di protezione supplementare a cui deve essere collegato il conduttore di protezione dell'impianto elettrico fisso.
P8: Il simbolo indica la distanza minima che può avere il dispositivo di illuminazione (la sorgente luminosa) da luoghi ed oggetti da illuminare.
P9: Protezione contro i corpi solidi superiori a 12mm.
P10: Utilizzare solo in ambienti interni.
P11: Distanza tra i contatti del relè.
P12: Il prodotto soddisfa i requisiti delle Direttive dell'Unione Europea (UE).
P13: Il prodotto non può operare con regolatori d'illuminazione.
P14: Certificato di Conformità attestante la confromità della qualità di produzione alle norme approvate sul territorio dell'Unione Doganale.
P15: Distanza tra i contatti del relè.
PROTEZIONE AMBIENTALE
Prenditi cura della pulizia e dell'ambiente. Si consiglia la differenziazione degli imballaggi da smaltire.
P16: Questa etichetta indica la necessità di raccolta differenziata dei rifiuti di apparecchiature elettriche ed elettroniche. I prodotti con questa etichetta, a pena di ammenda, non possono essere. Smaltiti nella spazzatura ordinaria insieme ad altri rifiuti. Questi prodotti possono essere dannosi per l'ambiente e la salute umana, e richiedono particolari forme di trattamento / recupero / riciclaggio / neutralizzazione. I prodotti così etichettati devono essere smaltiti nei punti di raccolta dei rifiuti di apparecchiature elettriche ed elettroniche. Informazioni sui punti di raccolta/ritiro, sono disponibili presso le autorità locali o i rivenditori di tali attrezzature. Le attrezzature usate possono anche essere rese al rivenditore, in caso di acquisto di un nuovo prodotto, in quantità non maggiore dei nuovi prodotti dello stesso genere acquistati. Le regole di cui sopra si applicano nell'area dell'Unione Europea. Nel caso di altri paesi, è necessario utilizzare le norme giuridiche in vigore in quella nazione. Si consiglia di contattare il distributore del prodotto nella zona interessata.
AVVERTENZE / SUGGERIMENTI
Non attenendosi alle raccomandazioni di queste istruzioni si possono provocare, ad esempio, incendi, scottature, scosse elettriche, lesioni fisiche e altri danni materiali e immateriali. Ulteriori informazioni sui prodotti con marchio Kanlux sono disponibili all'indirizzo: www.kanlux.com
Kanlux SA non si assume alcuna responsabilità per le conseguenze scaturenti dall'inosservanza delle prescrizioni contenute in queste istruzioni. La società Kanlux SA si riserva il diritto di apportare modifiche al manuale di istruzioni - la versione attuale può essere scaricata dal sito www.kanlux.com.

DK

BESTEMMELSE / ANVENDELSE
Produktet egner sig til brug indefor husstanden og til almindeligt brug.
MONTAGE
Der tages forbehold for tekniske ændringer. Læs venligst vejledning før De begynder at montere. Montagen skal foretages af en autoriseret installatør. Afbryd altid strømmen inden installation, vedligeholdelse og reparation påbegyndes. Installationen skal udføres med særlig forsigtighed. Produktet er forsynet med en sikringsklemme. Tjek om beskyttelsesledning er tilsluttet, hvis ej - opstår der risiko for elektrisk stød. Montageskema: se figurerne. Før produktet benyttes første gang kontrolleres der, om produktet er blevet monteret og tilsluttet til spænding korrekt. Produktet kan tilsluttes til et forsyningsnet, der opfylder energikvalitetsstandarder ifølge loven.
FUNKTIONELLE EGENSKABER
Produktet skal anvendes indvendigt.
DRIFTSANBEFALINGER / VEDLIGEHOLDELSE
Afbryd altid strømmen og vent til produktet bliver køligt inden vedligeholdelse påbegyndes. Rengør udelukkende med en tør blød klud. Ingen kemiske rengøringsmidle kan anvendes. Produktet må ikke dækkes. Fri luftadgang skal sikres. Produktet kan blive varmt ved højere temperatur. Produktet har en uudskiftelig lyskilde i form af LED diode/dioder. I tilfælde af lyskildens skade kan produktet ikke repareres. ADVARSEL: Kig aldrig på lysstråder af LED diode/dioder. Produktet bør uddelukkende forsynes med nominel spænding eller indenfor angiven spændingsrække. Produktet må ikke anvendes uden sikkerhedsglas eller når den er skadet. Produktet bør ikke anvendes under ugunstige betingelser som f. eks. støv, vand, fugtighed, vibrationer, eksplosiv atmosfære, dampe eller kemiske dampe osv. Forskellige bevægende genstande (f. eks. biler) kan forårsage sensorens tilfældige aktivering. Der kan opstå nogle forstyrrelser under produktets drift på et område med stærke elektromagnetisk forstyrrelser.
FORKLARINGER PÅ ANVENDTE SYMBOLER OG BETEGNELSER
P1: Nominel spænding, frekvens.
P2: Nominel kraft.
P3: Nominel lysstrøm.
P4: Nominel holdbarhed.
P5: Farvetemperatur.
P6: Lysvinkel.
P7: I klasse. Produktet er forsynet med en grundlæggende isolering som beskyttelse mod elektrisk stød, og med yderligere sikkerhedsmidler i form af en yderligere beskyttelseskreds, som skal tilsluttes til en fast forsyningsinstallation.
P8: Symbolet angiver en minimal afstand, som skal holdes mellem belysningens indbinding (dens lyskilde) og belyste genstande.
P9: Beskyttelse mod faste legemer større end 12 mm.
P10: Skal anvendes udelukkende indvendigt.
P11: Mikropause mellem relækontakter.
P12: Produktet er i overensstemmelse med EU-direktiver.
P13: Produktet kan ikke anvendes sammen med lysdæmper.
P14: Overensstemmelsesattest bekræfter kvaliteten af produktionen med godkendte standarder på området af toldunionen.
P15: Mikropause mellem relækontakter.
MILJØBESKYTTELSE
Tag hensyn til miljø. Vi anbefaler at segregere emballageaffald.
P16: Symbolet angiver, at det er nødvendigt at samle brugt elektrisk og elektronisk udstyr selektivt. Produkter med dette symbol må ikke behandles som husholdningsaffald. Sådanne produkter kan være miljø-og sundhedsskadelige, derfor bør de segregeres, bortskaffes og genvindes på en særlig måde. Når et produkt er forsynet med dette symbol, betyder det, at produktet skal afleveres til dit lokale indsamlingssystem for brugte elektriske og elektroniske produkter. Oplysninger om dit lokale indsamlingssystem kan fås hos dine lokale myndigheder eller udstyrets forhandler. Udtjente produkter kan afleveres hos forhandleren. Man må ikke aflevere flere produkter, end man har købt hos forhandleren. Nærværende regler gælder for EU-lande. I tilfælde af andre lande bør man overholde de regle, der gælder i dette land. Vi anbefaler at kontakte forhandleren af vores produkter for dette område.
ANMÆRKNINGER / INSTRUKTIONER
Fejlagtig anvendelse af vejledningens anbefalinger kan føre til f. eks. brand, kroppens skoldninger, elektrisk stød, fysiske skader og materiele eller immateriele skader. Yderligere informationer om Kanlux produkter kan findes på www.kanlux.com
Kanlux påtager sig intet ansvar for skade, der opstå ved fejlagtig anvendelse af denne vejledning. Firmaet Kanlux SA forbeholder sig retten til at foretage ændringer for brugeren - den aktuelle version downloades fra www.kanlux.com.

NL

BESTEMMING / TOEPASSINGSGEBIED
Product bestemt voor gebruik in huishouding en ruimen van algemeen gebruik.
MONTAGE
Technische veranderingen gereserveerd. Voor montage lees instructie. Montage zou kwalificeerde persoon uitvoeren. Alle operaties doen bij losgekoppelde stroominstalatie. Men moet bijzondere vorzichtigheid houden. Product heeft beschermings raakpunt. Geen aansluiting van beschermingskabel dreigt met verlamming door de stroom. Montagebeeld: kijk afbeelding. Voor eerste gebruik moet men mechanische montage en elektrische aansluiting controleren. Het product kan aangesloten worden tot elektrische leiding die vooldoet aan energie kwaliteits regels bepaald door de wetgeving.
FUNCTIONAAL EIGENSCHAPPEN
Product gebruiken in binnenruimen. Product gaat automatisch aan en uit onder de invloed van zich bewegende objecten.
GEBRUIKSAANWIJZING / KONSERWATIE
Onderhoudswerken maken bij uitgedane stroom en afgekoelde elementen. Schoonmaken alleen met delicate en droge stoffen. Niet gebruiken chenische schoonmakmiddelen. Product nie verdecken. Zorgen voor vrije luchtcirculatie. Product kan zich verwarmen tot verhoogde temperatuur. Product met visselbare lichtbron type LED. In geval van schade van lichtbron, product eigent zich niet tot reparatie. LET OP! Niet kijken in lichtstroom van LED lamp. Product versterken allen met gevone stroom of wie opgegeven. Het is niet mogelijke gebruik van product met beschadigde beveiligingsglas. Product niet gebruiken waar niet goede omstandigheden zijn, bij voorbeeld: stof, water, vocht, explosiegevaar, dampen, chemische dampen, ezv. Zich bewegende objekten (autos) kunnem toevallige activatie vansensoor veroorzaken. In omgeving van sterke elektromagnetische storingen kunnen ook werkstoringen van het product voorkomen.
VERKLARING VAN GEBRUIKTE SYMBOLEN EN AFKORTINGEN
P1: Ingangsstroomspanning, frequentie.
P2: Kracht van ingangsstroom.
P3: Nominale lichtstroom.
P4: Nominale levensduur.
P5: Kleur temperatuur.
P6: Verlichtings hoek.
P7: Klas I. Product, waarin bescherming tegen elektrische schok geven, buiten basis isolatie, Aanvullende veiligheidsmaatregelen in form van aanvullende beschermings circuit tot welke moet aangesloten worden installatie van vaste stroomleiding.
P8: Symbool betekent minimale afstand welke kan licht montuur (haar licht bron) van licht plaatsen en ojekten.
P9: Bescherming voor vaste lichame grooter dan 12mm.
P10: Gebruiken alleen binnen.
P11: Product kan alleen verwendet worden in huls met beschermingsglas. Zo snell mogelijk vervangen kapote of gebrokene lens, scherm of beschermglas.
P12: Product voldoet aan de Europaise Normen (EU).
P13: Product werkt niet samen met lichtdimmers.
P14: Conformiteitscertificaat met bevestiging van de kwaliteit van de productie conform de goedgekeurde normen op het gebied van de Douane-Unie.
P15: Mikroafstanden tussen einden.
MILIEUBESCHERMING
Houd schoonheid en beschermd het milieu. Aanbevolene verpakkings afvalscheiding.
P16: Dat symbool betekend selektive versameling van gebruikte elektrische en elektronische goederen. Producten met zulke symbool onder dwang van boete kan je niet tot gewone afval goien. Zulke producten kunne schadelijk zijn voor het milieu en gezondheid van mensen. Ze hebben aparte form van verwerken / herstel / recykling / inactivatie nodig. Producten met zulke etiketten moeten gebracht worden naar kolectieve verzammelingsplaats van verbruikte elektrische en elektronische producten. Informaties over verzammelplaatsen geven lokale administratie of verkopers van zulke producten. Verbruikte producten kunnen ook teruggegeven worden aan verkoper in geval van kopen van nieuwe producten, in niet grotere goeveelheid als nieuwgekochte product. Bovengenoemde regels gelden op gebied van EU. In anderen landen moeten rechtelijke voorschriften gelett worden, die in dit land gelden. Neem kontakt met distributie van onze product op dat gebied.
LET OP / BIJZONDERHEDEN
Zich niet houden aan regelingen van deze instructie kan leiden onder anderen tot brand, verbrandingen, overspanningen, en ander materiele en niet materiele schaden. Verdere informaties over producten van merk Kanlux zijn op : www.kanlux.com te vinden.
Kanlux SA kan niet aansprakelijk gemaakt worden voor effecten ontstaan door zich niet te houden aan deze instructie. Firma Kanlux SA behoudt zich het recht tot wijzigingen in de gebruiksaanwijzing- de meest actuele versie te downloaden op www.kanlux.com.

SE

ÄNDAMÅL / ANVÄNDNING
Produkten är avsedd för hushållsanvändning och allmänna ändamål.
MONTERING
Med förbehåll för tekniska förändringar. Läs igenom bruksanvisningen före montering. Montering ska utföras av behörig person. Alla handlingar ska utföras med spänningen avstängd. Iaktta särskild försiktighet. Produkten är försedd med en jordplint. Underlåtenhet att utföra anslutning till extern skyddsjord medför risk för elektriska stötar. Monteringsritning: se illustrationer. Kontrollera före första användning att den mekaniska infästningen och den elektriska anslutningen har utförts på ett korrekt sätt. Produkten får kopplas till ett matningsnät som uppfyller de i lag angivna standarderna för elkvalitet.
FUNKTIONELLA SÄRDRAG
Produkten är avsedd för inom - eller utomhusanvändning.
REKOMMENDATIONER FÖR DRIFT / UNDERHÅLL
Produkten är avsedd för inomhusanvändning. För rengöring använd endast mjuka och torra dukar. Använd inga kemiska rengöringsmedel. Täck inte över produkten. Säkerställ god luftcirkulation. Produkten kan bli varm till en förhöjd temperatur. Produkten har en icke utbytbar ljuskälla såsom LED diod/dioder. Om ljuskällan går sönder, kan produkten inte repareras. OBS! Titta inte direkt på ljusknippe från LED-diod/dioder. Mata produkten endast med märkspänning eller spänning som hålls inom angivna ramar. Det är inte tillåtet att använda produkten utan eller med ett sprucket skyddsglas. Använd inte produkten där det råder ogynsamma förhållanden såsom smuts, damm, vatten, fukt, vibrationer, explosiv atmosfär, kemiska ångor eller dunster m.m. Rörliga objekt (t.ex. bilar) kan förorsaka en tillfällig aktivering av mottagaren. Under inverkan av starka elektromagnetiska störningar kan det förekomma störningar i produktens drift.
FÖRKLARING AV TECKEN OCH SYMBOLER
P1: Märkspänning, frekvens.
P2: Märkeffekt.
P3: Märkljusflöde.
P4: Menovitá trvanlivosť.
P5: Färgtemperatur.
P6: Uhol svietenia.
P7: Klass I . Produkten är utrustad med skydd mot elektriska stötar genom grundläggande isolering och extra säkerhetsåtgärder i form av en extra skyddskrets till vilken en extern skyddsjord ska anslutas.
P8: Symbolen anger det minsta avståndet mellan armaturen (dess ljuskällor) och ytor och föremål som ska belysas.
P9: Skydd mot fasta föremål större än 12 mm.
P10: Får bara användas inomhus.
P11: Produkten får användas endast i en armatur med skyddsglas. Byt omedelbart sprucken eller skadad skärm, skyddsglas.
P12: Produkten överensstämmer med kraven i Europeiska gemenskapens (EG) direktiv.
P13: Produkten fungerar inte med dimmer.
P14: Deklaration av överensstämmelse som bekräftar kvaliteten på produktionen enligt godkända standarder inom tullunionen.
P15: Mikroavstånd mellan kontakterna på reläet.
MILJÖSKYDD
Ta hand om miljön. Vi rekommenderar källsortering av förpackningsavfall.
P16: Detta märke visar nödvändigheten av separat insamling av förbrukade elektriska och elektroniska produkter. Produkter med sådan märkning får inte, vid vite, kastas i vanliga sopor tillsammans med annat avfall. Sådana produkter kan vara skadliga för miljön och människors hälsa, de kräver särskilda former av behandling / återvinning / återanvändning / bortskaffning. Produkter med sådan märkning bör lämnas vid en återvinningsstation för förbrukade elektriska och elektroniska produkter. För information om insamlingsplatserna vänd dig till lokala myndigheter eller återförsäljare av sådana enheter. Köper man en ny produkt, kan förbrukade enheter också lämnas hos återförsäljaren med förbehållet att antalet produkter man vill lämna inte överskrider antalet köpta enheter av samma slag. Dessa regler gäller inom Europeiska Unionens område. För andra länder gäller juridiska bestämmelser som har laga kraft i landet. Vi rekommenderar att du kontaktar återförsäljaren i ditt område.
ANMÄRKNINGAR / ANVISNINGAR
Underlåtenhet att följa rekommendationerna i denna bruksanvisning kan leda till t.ex. brand, brännsår, elektriska stötar, kroppsskador samt andra materiella och icke-materiella skador. Ytterligare information om Kanlux märkesvaror finns på: www.kanlux.com
Kanlux SA bär inget ansvar för konsekvenser av underlåtenhet att följa rekommendationerna i denna bruksanvisning. Kanlux SA förbehåller sig rätten att införa ändringar i instruktionen - den aktuella versionen kan laddas ner från sidan www.kanlux.com.

FI

TARKOITUKSET / SOVELLUTUKSET
Tuote on tarkoitettu talous - ja yleiskäyttöön.
ASENNUS
Tuotteen tekninen muuttaminen kielletty. Lue alla olevat ohjeet ennen asennuksen aloittamista. Ainoastaan asianmukaisesti valtuutetun henkilön pitäisi suorittaa asennuksen. Kaikkia toimenpiteitä on suoritettava virran ollessa katkaistuna. On toimittava erittäin varovasti. Tuote on varustettu suojakontaktilla/-liittimellä. Suojajohtimen kytkennän puuttuessa syntyy sähköiskuvaara. Asennuskaava: katso kuvat. Ennen käyttöönottoa varmista, että kiinnitys ja sähköliitäntä on suoritettu oikein. Tuotetta on kytkettävä ainoastaan sellaiseen sähköverkkoon, joka täyttää laissa määrättyjä sähköstandardeja.
OMINAISUUDET
Tuote on tarkoitettu sisäkäyttöön.
KÄYTTÖSUOSITUKSET / HUOLTO
Huoltoa on suoritettava virran ollessa katkaistuna ja tuotteen jäähdyttyä. Puhdista tuotetta ainoastaan hienontunteisilla ja kuivilla kankailla. Älä käytä kemiallisia puhdistusaineita. Älä peitä tuotetta. Varmista vapaa ilmanvaihto. Tuote voi kuumentua huomattavasti. Tuote on varustettu diodi-tai LED-diodityyppisellä kiinteällä valonlähteellä. Valonlähteen vaurioituessa tuote ei kelpaa korjattavaksi. HUOM! Älä tuijota diodin/LED-diodin valonsäteeseen. Tuotteeseen saa kytkeä ainoastaan nimellisjänitettä tai annettua jännitealuetta. Ei saa käyttää tuotetta sen suojalasin vaurioituessa tai puuttuessa. Tuotetta ei saa käyttää, jos ympäristössä on seuraavia kielteisiä ympäristötekijöitä: pöly, vesi, kosteus, tärinä, räjähdysaltis ilma, kemikaalihöyryt tai-pakokaasut jne. Liikkuvat kohteet (esim. autot) saattavat aiheuttaa anturin satunnaisen aktivoinnin. Voimakkat sähkömagneettiset häiriöt saattavat vaikuttaa tuotteen toimintaan.
MERKINTÖJEN JA MERKKIEN SELITYS
P1: Nimellisjännite, taajuus.
P2: Nimellisteho.
P3: Nimellinen valovirta.
P4: Nimelliskestävyys.
P5: Värilämpötila.
P6: Valaistuskulma.
P7: I luokka. Tuote, joka paitsi sähköiskulta suojaavalla peruseristeellä on varustettu myös. suojajohtimella ja johon on kytkettävä sähköverkon suojajohdin.
P8: Merkki viittaa pienimpään valaisimen (sen valonlähteen) ja valaistavien kohteiden väliseen etäisyyteen.
P9: Suojaus yli 12 mm: n kokoiselta kiintoaineelta.
P10: Soveltuu ainoastaan sisäkäyttöön.
P11: Tuote on käytettävä ainoastaan suojalasilla varustetuissa valaisimissa. Haljennut tai vaurioitunut lampunvarjostin, heijastin tai suojalasi on välittömästi vaihdettava.
P12: Tuote täyttää EU: n direktiivien vaatimuksia.
P13: Tuote ei toimi yhdessä valonhimmentimien kanssa.
P14: Tulliliiton alueella vahvistettujen standardien mukaisen tuotannon vahvistava vaatimustenmukaisuustodistus.
P15: Releen kontaktien mikroväli.
YMPÄRISTÖNSUOJELU
Pidä huolta ympäristöstä. Suosittelemme lajittelemaan pakkauksen purun jälkeisiä jätteitä.
P16: Tämä merkintä tarkoittaa sitä, että kuluneet sähkölaitteet on kierrätettävä. Näin merkittyjä laitteita ei saa heittää talousjätteiden joukkoon sakon uhalla. Tällaiset tuotteet saattavat olla haitallisia ympäristölle ja terveydelle sekä vaativat erityistä käsittely-, talteenotto-, kierrätys- tai hävitysmenetelmää. Näin merkityt tuotteet on luovutettava kuluneiden sähkölaitteiden keräyspaikkaan. Paikallisviranomaiset tai samantyyppisten tuotteiden toimittajat antavat tietoa keräyspaikoista. Kuluneita laitteita voidaan myös palauttaa myyjälle korkeintaan samassa määrin, kuin ostettava uusi samankaltainen tuote. Yllä mainitut säännöt ovat voimassa Euroopan unionin alueella. Muissa maissa on noudatettava kansallisia lainmääräyksiä. Suositteleme ottamaan yhteyttä aluekohtaiseen jälleenmyyjäämme.
TIEDOT / OHJEET
Tämän käyttöohjeen määräyksien laiminlyönti voi aiheuttaa esim. tulipalon, palovamman, sähköiskun, loukkaantumisen sekä muita aineellisia ja aineettomia vahinkoja. Lisätietoja Kanlux-merkkisistä tuotteista löytyy osoitteesta www.kanlux.com
Kanlux SA ei ole vastuussa tämän käyttöohjeen määräyksien laiminlyönnistä johtuvista seuraamuksista. Kanlux SA pidättää itselleen oikeuden tehdä muutoksia ohjeeseen, ajankohtainen versio on ladattavissa sivustolta www.kanlux.com.

NO

ANVENDELSES - OG BRUKSOMRÅDER
Produkt til anvendelse i husholdninger eller til generell bruk.
MONTASJE
Tekniske endringer forbeholdt. Les bruksanvisningen før du begynner montasjen. Montasjen bør utføres av en berettiget person. Alle handlinger foretas med strømforsyning slått av. Vær ekstra forsiktig. Produktet er utstyrt med sikkerhetsskjøt/-klemme. Manglende tilkobling av sikkerhetsledning kan medføre elektrisk støt. Monteringsskjema: se bilder. Før første bruk kontroller at produktet er riktig mekanisk festet og elektrisk tilkoblet. Produktet må ikke kobles til et forsyningsnett som ikke oppfyller lovmessige kvalitetskrav for energi.
FUNKSJONSBESKRIVELSE
Produktet skal brukes innendørs.
BRUKSANBEFALINGER / VEDLIKEHOLD
Vedlikeholdes med strømforsyning slått av og når produktet er avkjølt. Renses kun med delikate og tørre tekstiler. Bruk ikke kjemiske rensemidler. Ikke dekk produktet. Sørg for fri luftsirkulasjon. Produktet må ikke varmes opp til økt temperatur. Produkt med ikke byttbar lyskilde av typen LED-diode/dioder. Når lyskilden er ødelagt, kan produktet ikke repareres. OBS! Ikke stirr på LED-diodes/dioders lysstrøm. Produktet skal forsynes kun med nominalspenning eller spenningsverdier fra angitt omfang. Produktet uten eller med skadet sikringsglass må ikke brukes. Produktet skal ikke brukes på steder med dårlige omgivelsesforhold, f.eks. støv, vann, fuktighet, vibrasjoner, eksplosiv atmosfære, damper eller kjemiske dunster osv. Bevegende objekter (f.eks. biler) kan tilfeldigvis aktivere føleren. I områder med sterke elektromagnetiske forstyrrelser kan produktets arbeid bli forstyrret.
FORKLARINGER PÅ BRUKTE BETEGNELSER OG SYMBOLER
P1: Nominal spenning, frekvens.
P2: Nominal effekt.
P3: Nominell lysstråle.
P4: Merkeverdi for livslengde.
P5: Fargetemperatur.
P6: Lysvinkel.
P7: Klasse I. Produkt som beskyttes mot elektrisk sjokk både med basisisolasjon og ekstra sikkerhetsmidler i form av et ekstra sikkerhetskretsløp som fast forsyningsinstallasjonens sikkerhetskabel må koples til.
P8: Symbolet viser minimal avstand mellom lampeholder (dens lyskilder) og belyste steder og objekter.
P9: Beskyttelse mot faste legemer større enn 12mm.
P10: Kan brukes kun innendørs.
P11: Produktet kan brukes kun med kapslinger med sikkerhetsglass. Ødelagt eller skadet skjerm eller verneglass skal umiddelbart byttes.
P12: Produktet oppfyller kravene i Den europeiske unions (EUs) direktiver.
P13: Produktet fungerer ikke med lysdempere.
P14: Samsvarserklæring som bekrefter samsvar mellom produksjonen og godkjente standarder på tollunionens område.
P15: Mikromellomrom mellom kontakter på avsenderen.
MILJØVERN
Ta vare på renslighet og miljøet. Vi anbefaler å sortere pakningsavfall.
P16: Denne markeringen viser at det er nødvendig å sortere brukt elektrisk og elektronisk utstyr. Det er straffbart å kaste produkter med slik markering sammen med annet avfall. Slike produkter kan være miljø-og helsefarlige og krever spesiell bearbeidelse / gjenvinning / resirkulering / nøytralisering. Produkter med slik markering bør leveres til et samlested for brukt elektrisk eller elektronisk utstyr. Informasjon om slike samlesteder finner du hos lokale myndigheter eller selgere av slikt utstyr. Brukt utstyr kan også leveres til selgeren når man kjøper et nytt produkt i antall som ikke overstiger antallet det nye kjøpte utstyret av samme typen. De ovennevnte reglene angår kun Den europeiske union. For andre land bruk egne forskrifter som gjelder i vedkommende land. Vi anbefaler å ta kontakt med vår distributør i et gitt område.
KOMMENTARER / TIPS
Følger man ikke anbefalinger i denne bruksanvisningen, kan det føre f.eks. til brann, brannsår, elektrisk støt, fysiske skader og andre materielle og ikke materielle skader. Mer informasjon om Kanlux produkter finnes på www.kanlux.com
Kanlux SA påtar seg ikke ansvaret for følgene av at anbefalingene i denne bruksanvisningen ikke ble fulgt. Kanlux SA forbeholder seg retten til å foreta endringer i bruksanvisningen - den aktuelle versjonen kan lastes ned fra www.kanlux.com.

PL

PRZEZNACZENIE / ZASTOSOWANIE
Wyrób przeznaczony do stosowania w gospodarstwach domowych i ogólnego przeznaczenia.
MONTAŻ
Zmiany techniczne zastrzeżone. Przed przystąpieniem do montażu zapoznaj się z instrukcją. Montaż powinna wykonać osoba posiadająca odpowiednie uprawnienia. Wszelkie czynności wykonywać przy odłączonym zasilaniu. Należy zachować szczególną ostrożność. Wyrób posiada styk/zacisk ochronny. Brak podłączenia przewodu ochronnego grozi porażeniem prądem elektrycznym. Schemat montażu: patrz ilustracje. Przed pierwszym użyciem należy upewnić się, co do prawidłowego mocowania mechanicznego i podłączenia elektrycznego. Wyrób może być przyłączony do sieci zasilającej, która spełnia standardy jakościowe energii określone prawem.
CECHY FUNKCJONALNE
Wyrób użytkować wewnątrz pomieszczeń.
ZALECENIA EKSPLOATACYJNE / KONSERWACJA
Konserwację wykonywać przy odłączonym zasilaniu po wystygnięciu wyrobu. Czyścić wyłącznie delikatnymi i suchymi tkaninami. Nie używać chemicznych środków czyszczących. Nie zakrywać wyrobu. Zapewnić swobodny dostęp powietrza. Wyrób może nagrzewać się do podwyższonej temperatury. Wyrób z niewymiennym źródłem światła typu dioda/diody LED. W przypadku uszkodzenia źródła światła, wyrób nie nadaje się do naprawy. UWAGA! Nie wpatrywać się w wiązkę światła diody/diod LED. Wyrób zasilać wyłącznie napięciem znamionowym lub zakresem podanych napięć. Niedopuszczalne jest użytkowanie wyrobu bez lub z pękniętą szybką ochronną. Wyrobu nie użytkować w miejscu w którym panują niekorzystne warunki otoczenia np, pył, woda, wilgoć, wibracje, atmosfera wybuchowa, opary lub wyziewy chemiczne itp. Poruszające się obiekty (np. samochody) mogą spowodować przypadkowe uaktywnienie się czujnika. W obszarze działania silnych zakłóceń elektromagnetycznych mogą występować zakłócenia pracy wyrobu.
WYJAŚNIENIA STOSOWANYCH OZNACZEŃ I SYMBOLI
P1: Napięcie znamionowe, częstotliwość.
P2: Moc znamionowa.
P3: Znamionowy strumień świetlny.
P4: Trwałość znamionowa.
P5: Temperatura barwowa.
P6: Kąt świecenia.
P7: Klasa I. Wyrób, w którym ochronę przed porażeniem elektrycznym spełniają, poza izolacją podstawową, dodatkowe środki bezpieczeństwa w postaci dodatkowego obwodu ochronnego do którego należy podłączyć przewód ochronny stałej instalacji zasilającej.
P8: Symbol oznacza minimalną odległość jaką może mieć oprawa oświetleniowa (jej źródła światła) od miejsc i obiektów oświetlanych.
P9: Ochrona przed ciałami stałymi większymi niż 12mm.
P10: Stosować tylko wewnątrz pomieszczeń.
P11: Wyrób można stosować tylko w oprawie z szybą ochronną. Należy natychmiast wymienić popękany lub uszkodzony klosz lub ekran, szybkę ochronną.
P12: Wyrób spełnia wymagania Dyrektyw Unii Europejskiej UE.
P13: Wyrób nie współpracuje ze ściemniaczami oświetlenia.
P14: Certfikat Zgodności potwierdzający jakość produkcji z zatwierdzonymi standardami na terytorium Unii Celnej.
P15: Mikroprzerwa pomiędzy stykami przekaźnika.
OCHRONA ŚRODOWISKA
Dbaj o czystość i środowisko. Zalecamy segregację odpadów poopakowaniowych.
P16: Oznakowanie wskazuje na konieczność selektywnego zbierania zużytego sprzętu elektrycznego i elektronicznego. Wyrobów tak oznakowanych, pod karą grzywny, nie można wyrzucać do zwykłych śmieci razem z innymi odpadami. Wyroby takie mogą być szkodliwe dla środowiska i zdrowia ludzkiego, wymagają specjalnej formy przetwarzania, w szczególności odzysku, recyklingu i/lub unieszkodliwiania. Wyroby tak oznakowane powinny zostać oddane do punktu zbierania zużytego sprzętu elektrycznego lub elektronicznego. Informacje na temat punktów zbierania/odbioru udzielają władze lokalne lub sprzedawcy tego rodzaju sprzętu. Zużyty sprzęt może zostać również oddany do sprzedawcy, w przypadku zakupu nowego wyrobu w ilości nie większej niż nowy kupowany sprzęt tego samego rodzaju. Powyższe zasady dotyczą obszaru Unii Europejskiej. W przypadku innych państw należy stosować prawne regulacje obowiązujące w danym kraju. Zalecamy kontakt z dystrybutorem naszego wyrobu na danym obszarze.
UWAGI / WSKAZÓWKI
Nie stosowanie się do zaleceń niniejszej instrukcji może doprowadzić np. do powstania pożaru, poparzeń, porażenia prądem elektrycznym, obrażeń fizycznych oraz innych szkód materialnych i niematerialnych. Dodatkowe informacje na temat produktów marki Kanlux dostępne są na: www.kanlux.com
Kanlux SA nie ponosi odpowiedzialności za skutki wynikające z nieprzestrzegania zaleceń niniejszej instrukcji. Firma Kanlux SA zastrzega sobie prawo do wprowadzania zmian w instrukcji - aktualna wersja do pobrania ze strony www.kanlux.com.

CZ

URČENÍ / POUŽITÍ
Výrobek určený pro použití v domácnosti nebo k podobnému použití.
MONTÁŽ
Technické změny vyhrazeny. Před zahájením montáže se seznam s návodem. Montáž by měla provádět oprávněná osoba. Veškeré činnosti provádět při vypnutém napájení. Je nutné dodržet ostražitost. Výrobek má bezpečnostní svorku. Absence ochranného vedení může vést ke zranění elektrickým proudem. Schéma montáže: viz ilustrace. Před prvním použitím se ujistit, zda mechanické připevnění a elektrické připojení jsou správně provedené. Výrobek může být připojen k takové napájecí síti, která splňuje standardní jakostní normy podle předpisů.
FUNKČNÍ VLASTNOSTI
Výrobek používat uvnitř místností.
POKYNY K PROVOZU / ÚDRŽBA
Údržbu provádět jen pokud je výrobek odpojen od zdroje napětí a až vystydne. Čistit výhradně jemnými a suchými tkaninami. Nepoužívat chemické čistící prostředky. Nezakrývat výrobek. Zajistit volný přísun vzduchu. Výrobek se nesmí přehřávat nad dopuštěnou teplotu. Výrobek se zdrojem světla druhu dioda/diody LED, který se nevyměňuje. V případě poškození světelného zdroje, výrobek nelze opravit. POZOR: Nedívat se přímo do světleného paprsku diody/diod LED. Výrobek napájet pouze nominálním napětím anebo rozsahy uvedených napětí. Výrobek se nesmí používat bez anebos prasklou ocgranou ze skla. Výrobek nepoužívat na místě, kde vládnou nepříznivé podmínky jako např. prach, voda, vlhkost, vibrace, explodující atmosféra, páry nebo chemické výpary atp. Pohybující se objekty (např. automobily) mohou zapříčinit náhodné spuštění čidla. V poli působení silných elektromagnetických rušivých vln výrobek může reagovat nestabilitou.
VYSVĚTLENÍ POUŽITÝCH ZNAKŮ A SYMBOLŮ
P1: Nominální napětí, frekvence.
P2: Nominální výkon.
P3: Nominální světelný tok.
P4: Jmenovitá trvanlivost.
P5: Barevná teplota.
P6: Úhel svícení.
P7: Třída I. Výrobek, v němž ochranu před úrazem elektrickým proudem, vedle základní izolace, zajišťují dodatečné bezpečnostní prostředky v podobě dodatečného jistícího obvodu k němuž je nutné připojit ochranné vedení stálé napájecí instalace.
P8: Symbol znamená minimální vzdálenost jakou může mít světelný kryt (zdroj světla) od míst a osvětlovaných objektů.
P9: Ochrana před stálými částicemi většími nežli 12mm.
P10: Používat pouze uvnitř místností.
P11: Výropbek lze používat pouze v objímce s ochranným sklem. Je nutné okamžitě vyměnit prasklý nebo poškozený lustr nebo ochranné sklo nebo reflektor.
P12: Výrobek splňuje požadavky nařízení Evropské Unie (EU).
P13: Výrobek nespolupracuje se regulacemi intensity osvětlení.
P14: Prohlášení o shodě potvrzující kvalitu výroby s přijatými standardami na území celní unie.
P15: Mikromezera mezi spoji přenašeče.
OCHRANA ŽIVOTNÍHO PROSTŘEDÍ
Dbej o čistotu a životní prostředí. Doporučujeme třídění poobalových odpadků.
P16: Toto značení poukazuje na nutnost sběru tříděného opotřebovaného elektro zboží. Takto označené výrobky nelze vyhazovat spolu s jinými odpadky, nedodržení tohoto zákazu bude trestáno pokutou. Tyto výrobky mohou být lidskému zdraví škodlivé, musí být zvlášť zracovávány, utilisovány, ničeny. Takto označené výrobky nutno předat do sběru opotřebovaného elektrozboží. Iinformace o místech sběru takových produktů poskytují místní úřady anebo prodejce tohoto zboží. Spotřebované zboží může být také předáno prodejci, v případě nákupu nového produktu v množství nikoliv větším nežli nové zboží téhož druhu. Výše uvedená pravidla se týkají oblasti Evropské Unie. V jiných státek je nutno držet se předpisů tam platných. V dané oblasti doporučujeme mkontakt s distributorem daného výrobku.
POZNÁMKY / DOPORUČENÍ
Nedodržování pokynů tohoto návodu může zapříčinit požár, opaření, zranění elektrickým proudem, fyzická zranění a jiné hmotné i nehmotné škody. Další informace o výrobcích značky Kanlux jsou dostupné na: www.kanlux.com
Kanlux SA neodpovídá za škody vzniklé následkem nedodržování pokynů tohoto návodu. Firma Kanlux SA si vyhrazuje právo provádět v návodu změny - aktuální verze ke stažení na: www.kanlux.com.

SK

URČENIE / POUŽITIE
Výrobok určený na použitie v domácnosti a na všeobecné použitie.
MONTÁŽ
Technické zmeny sú vyhradené. Pred pristúpenim k montáži sa oboznámte s nívodom. Montáž by mala vykonávať patrične oprávnená osoba. Všetky úkony vykonávajte pri vypnutom napájaní. Zachovajte zvláštnu opatrnosť. Výrobok je vybavený ochranným kontaktom/svorkou. Nepripojenie ochranného vodiča hrozí úrazom elektrickým prúdom. Schéma montáže: pozri obrázky. Pred prvým použitím sa ubezpečte ohľadne správnosti mechanického upevnenia a elektrického prepojenia. Výrobok sa môže zapojiť do elektrickej siete, ktorá splňa právne určené kvalitatívne energetické štandardy.
FUNKČNÉ VLASTNOSTI
Výrobok na použitie vnútri miestností.
POKYNY K PREVÁDZKE / ÚDRŽBA
Údržbu vykonávajte pri odpojenom napájaní po vychladnutí výrobku. Čistite len jemnou a suchou tkaninou. Nepoužívajte chemické čistiace prostriedky. Výrobok nezakrývajte. Zabezpečte voľný prísun vzduchu. Výrobok sa môže zahrievať do zvýšenej teploty. Výrobok s nevymeniteľným zdrojom svetla typu dióda/diódy LED. V prípade poškodenia zdroja svetla sa výrobok nehodí na opravu. POZOR! Nedívajte sa do svetelného lúča diódy/diód LED. Výrobok napájajte výlučne menovitým prúdom resp. napätím v uvedenom rozmedzí. Neprípustné je užívanie výrobku bez alebo s prasknutým ochranným skielkom. Výrobok nepoužívajte v mieste, kde sú nevhodné nevhodné podmienky prostredia napr. prach, peľ, voda, vlkosť, vibrácie, orozenie výbuchom, chemické výpary alebo emísie apod. Pohybujúce sa objekty (napr. vozidlá) môžu spôsobiť náhodné spustenie čidla. V priestore silného elektromagnetického rušenia môže byť prevádzka výrobku rušená.
VYSVETLÍVKY POUŽITÝCH OZNAČENÍ A SYMBOLOV
P1: Menovité napätie, frekvencia.
P2: Menovitý výkon.
P3: Menovitý svetelný tok.
P4: Menovitá trvanlivosť .
P5: Teplota farieb.
P6: Uhol svietenia.
P7: Trieda I . Výrobok, v ktorom ochrana proti úrazu elektrickým prúdom je dosianutá, okrem základnej izolácie, použitím dodatočných bezpečnostných optrení v podobe prídavného ochranného obvodu, na ktorý treba pripojiť ochranný vodič stáleho napájania.
P8: Symbol znamená minimálnu vzdialenosť, ktorú svietidlo (jeho zdroje svetla) môže mať od osvetlovaných miest a objektov.
P9: Ochrana proti pevným telesám s veľkosťou nad 12mm.
P10: Používať iba v interieroch.
P11: Výrobok môže byť používaný len v svietidle s ochranným sklom. Okamžite vymeniť prasknuté alebo poškodené tienidlo alebo obrazovku, ochranné skielko.
P12: Výrobok splňa požiadavky Smerníc Európskej Únie (EU).
P13: Výrobok nespolupracuje so zariadeniami stmavujúcimi osvetlenie.
P14: Prehlásenie o zhode potvrdzujúce kvalitu výroby s prijatými štandardami na území colnej únie.
P15: Mikromedzera medzi releovými kontaktmi.
OCHRANA ŽIVOTNÉHO PROSTREDIA
Dbajte na čistotu a životné prostredie. Odporúčame triedenie obalového odpadu.
P16: Toto označenie poukazuje na nutnosť selektívneho zberu opotrebovanej elektrickej a elektronickej techniky. Takto označené výrobky sa nesmejú, pod hrozbou pokuty, vyhadzovať do obyčajných košov spolu s ostatným odpadom. Tieto výrobky môžu byť škodlivé životnému prostrediu a ľudskému zdraviu, vyžadujú špeciálnu formu spracovania / spätného získavania / recyklingu / utilizácie. Takto označené výrobky by sa mali odovzdať na miesto zberu opotrebovanej elektrickej a elektronickej techniky. Informácie o miestach zberu/odberu poskytujú miestné orgány a predajci tohto druhu techniky. Opotrebovaná technika môže byť tiež vrátená predajcovi, a to v prípade nákupu nového výrobku v množstve nie väčšiom ako nová kupovaná technika rovnakého druhu. Tieto zásady sa týkajú územia Európskej Únie. V prípade iných krajín dodržujte právne regulácie platné v danej krajine. Odporúča sa kontaktovať distribútora nášho výrobku na danom území.
POZNÁMKY / POKYNY
Nedodržiavanie pokynov tohto návodu môže viesť napr. k vzniku požiaru, opareniu, úrazu elektrickým prúdom, telesným úrazom a dalším hmotným a nehmotným škodám. Dodatočné informácie o výrobkoch značky Kanlux sú dostupné na: www.kanlux.com
Kanlux SA nenesie zodpovednoť za následky vyplývajúce z nepodriadenia sa pokynom tohto návodu. Firma Kanlux SA si vyhradzuje právo zavádzať do návodu zmeny - aktuálnu verziu je možné si stiahnuť zo stránok www.kanlux.com.

HU

RENDELTETÉS / ALKALMAZÁS
A termék felhasználható háztartásban és az általános rendeltetésű megvilágításhoz.
SZERELÉS
Műszaki változás fenntartva. A szerelés előtt olvassa el a szerelési útmutatót. A szerelést csak az erre jogosult személy végezheti. A szerelés valamennyi lépését kikapcsolt áram mellett kell végezni! A szerelés különös óvatosságot igényel! A termék rendelkezik a védőcsatlakozó kapoccsal/ védőérintkezővel. A védővezeték csatlakoztatásának a hiánya villamos áramütést okozhat. Telepítési leírás: lásd: ábrák. Az első használat előtt ellenőrizze a mechanikus rögzítés és az elektromos összekötés megfelelősségét. A termék kapcsolható a jogszabályban meghatározott minőségi követelményeknek megfelelő áramhálózathoz.
FUNKCIONÁLIS JELLEMVONÁSOK
A termék csak beltérben használható.
HASZNÁLATI JAVASLATOK / KARBANTARTÁS
Karbantartást a lekapcsolt feszültségnél, a termék lehűlése után kell végezni. Tisztítás kizárólag finom és száraz textilruhákkal végezhető. Tilos a vegyi tisztítószerek használata. A terméket lefedni tilos. Biztosítsa a levegő szabad eljutását a termékhez. A termék felhevülhet magasabb hőmérsékletre. A LED dióda/diódák típusú, nem kicserélhető fényforrással felszerelt termék. A fényforrás meghibásodása esetén a termék javításra nem alkalmas. FIGYELEM! A LED dióda / diódák fényáramát hosszabb ideig erőteljesen nézni tilos! A termék kizárólag névleges feszültséggel vagy a megadott feszültségek körével táplálható. Megengedhetetlen a termék használata a repedt védőüveggel vagy a védőüveg nélkül. A termék kedvezőtlen környezeti körülményekben - por, víz, rezgések, robbanásveszély, vegyi eredetű gőz vagy füst, stb. - nem használható. Mozgó objektumok (pl. gépkocsik) az érzékelőt véletlenül is aktiválhatják. Erős elektromágneses eltérések hatására a termék működésében is zavarok léphetnek fel.
AZ ALKALMAZOTT JELEK ÉS SZIMBÓLUMOK MAGYARÁZATA
P1: Névleges feszültség, frekvencia.
P2: Névleges teljesítmény.
P3: Névleges fénysugár.

P4: Várható élettartam.
P5: Színhőmérséklet.
P6: Világítási szög.
P7: I osztály. Olyan termék, amelyben az alapvető szigetelésen kívül kiegészítő biztonsági elemek is védenek az áramütés ellen, mint kiegészítő biztonsági áramkör, amelyhez kapcsolni kell az állandó áramellátási installáció biztonsági vezetékét.
P8: Ez a szimbólum mutatja a legkisebb távolságot, amely igényelt a fényforrás foglalata (a fényforrásai) és a megvilágított helyek és objektumok között.
P9: Védelem a 12 mm-nél nagyobb szilárd testek ellen.
P10: Csak beltéri használatra.
P11: A termék csak a védőüveggel rendelkező foglalatban alkalmazható. A repedt vagy sérült burát vagy ernyőt, védőüveget azonnal cserélni kell.
P12: A termék megfelel az Európai Uniós irányelvek követelményeinek.
P13: A termék nem működik együtt a fényerősség-szabályozókkal.
P14: A termék Vámunió területén elismert szabványok szerinti minőségét igazoló Megfelelőségi Tanúsítvány.
P15: Mikroszünet a relékontaktusok között.

KÖRNYEZETVÉDELEM

Ügyeljen a tisztaságra és a környezetre. Javasolt a csomagolási hulladék szegregációja.

P16: Ez a jel mutatja az elhasználódott elektromos és elektronikus berendezés szelektív gyűjtésének a szükségességét. Így megjelölt termékek a bírság kiszabásának a terhe alatt szokásos szeméttárolóba nem dobhatók ki. Ilyen termékek károsak lehetnek a környezetre és az emberi egészségre, a feldolgozás / újrahasznosítás / kezelés / hatástalanítás különös formáját igénylik. Így megjelölt termékeket el kell szállítani az elhasználódott elektromos és elektronikus berendezést gyűjtő helyre. Információk a gyűjtőhelyekre vonatkozóan a helyi hatóságoktól vagy az érintett berendezés forgalmazóitól kaphatók. Az elhasználódott berendezést az eladója is köteles átvenni az új ugyanilyen típusú berendezés ugyanilyen mennyiségben történő vásárlása esetén. A fenti szabályok az Európai Unió területén érvényesek. Más ország esetén az adott ország területén hatályos jogszabályokat kell alkalmazni. Lépjen kapcsolatba a termékeink adott területen működő forgalmazójával.

TANÁCSOK / JAVASLATOK

A jelen útmutató figyelmen kívül hagyása a tűz, áramütés, égés, testi sérülés és egyéb anyagi és nem anyagi kár veszélyével járhat. További információ a Kanlux termékeiről a www.kanlux.com weboldalon kapható.

Kanlux SA nem vállal felelősséget a jelen útmutató figyelmen kívül hagyásának az eredményeiért. A Kanlux SA fenntartja az utasítás módosításának jogát - az aktuális verzió a www.kanlux.com oldalról tölthető le.

RO/MD

SCOPUL / FOLOSIREA

Produsul destinat utilizării în gospodării şi de uz general.

MONTAJUL

Modificări tehnice rezervate. Înainte de a trece pentru instalarea citeşte instrucţiună. Persoană de instalare ar trebui să fie cu autoritatea competentă. Orice acţiune face după oprirea alimentării. Trebuie făcută atenţia mare. Produsul contine contact/clemă de protecţie. Lipsa de conexiune conductorului de protecţie este pericole de şoc electric. Schematică montajului: a se vedea ilustratii. Înainte de prima utilizare, asiguraţi-vă că o conexiune buna de montare mecanice si electrice. Produsul poate fi conectat la reţea, care să corespundă standardelor de calitate definite de legislaţia de energie.

CARACTERSTICE FUNCTIONALE

Utilizaţi numai în interiorul.

RECOMANDARILE DE OPERARE / INTRETINERE

Intreţinerea poate sa fie efectuate după deconectarea de la putere după ce produsul s-a răcit. Curată numai cu ţesături delicate şi uscate. Nu folosiţi detergenţi chimice. A nu se acoperă produsul. Asigură accesul liber de aer. Produsul poate fi incălzit până la temperaturile ridicate. Produsul cu sursă de lumină non-înlocuite de tip LED / LED-uri. În caz de avarie a sursei de lumină, aparatul nu este potrivit pentru reparaţii. ATENŢIE! A nu se uita la fasciculul diodei / diodelor LED. Produsul sa alimenteaza exclusiv cu tensiunea nominală sau de tensiune din intervalul specificat. Este inacceptabil pentru a utiliza produsul, fără sau cu geam de protecţie cracked. Nu se utilizează produsul într-un loc în cazul în care predomină condiţiile de mediu negative, cum ar fi de exemplu: dirt, praf, apa, umiditate, vibraţii, atmosferă explozivă, vapori sau fumurile chimice, etc. Obiecte în mişcare (de exemplu, autoturisme) poate determina activarea accidentală a senzorului. Sub acţiunea de interferenţă puternică electromagnetice pot să apară probleme cu functionarea aparatului.

EXPLICAREA DE MARCII SI SIMBOLURILE UTILIZATE

P1: Tensiunea nominală, frecvenţă.
P2: Puterea nominală.
P3: Fluxul de lumina nominal.
P4: Rezistenţă nominală.
P5: Temperatura de culoare.
P6: Unghiul de iluminare.
P7: Clasa I. Produsul, în care protecţia împotriva şocurilor electrice îndeplinesc, în afară de izolaţia de bază, măsuri de securitate suplimentare sub formă de circuit de protecţie suplimentar care trebuie sa fie conectat cablu de protecţie instalaţiei fixe de alimentare.
P8: Indică distanţa minimă pe care poate are corpul de iluminat (sursă ei de lumină) de la locurile si obiectele de iluminat.
P9: Protecţia împotriva corpurile solide mai mari de 12mm.
P10: Utilizaţi numai în interiorul.
P11: Produsul poate fi utilizat doar cu rama de sticla de protecţie. Ar trebui să înlocuiţi imediat fisurate sau deteriorate lentile sau ecran de protecţie.
P12: Produs este conform cu directivele Uniunii Europene (UE).
P13: Produsul nu funcţionează cu dimmers de iluminat.
P14: Certificatul de conformitate confirmă calitatea producţiei cu standardele aprobate pe teritoriul Uniunii Vamale.
P15: Mocropauză printre contactele releului.

PROTECŢIE MEDIULUI

Ai grijă de curăţenia şi a mediului. Vă recomandăm segregarea de deşeuri după ambalajele.

P16: Această etichetă indică necesitatea de colectarea separată a deşeurilor de echipamente electrice şi electronice. Produsele, astfel etichetate, sub sancţiunea amenzii, nu aveţi posibilitatea să aruncaţi la gunoi ordinar, împreună cu alte deşeuri. Aceste produse pot fi dăunătoare pentru mediul ambiant şi sănătatea umană, necesită forme speciale de tratare / valorificare / reciclare / eliminare. Produsele etichetate astfel ar trebui să fie plasate la punctul de colectare a deşeurilor de echipamente electrice şi electronice. Informaţiile referitoare la punctele de colectare / primirii dau autorităţile locale sau distribuitor de astfel de echipamente. Echipament folosit poate fi de asemenea plasat la vânzătorul, atunci când achiziţionează un produs nou într-o sumă nu mai mare decât noi echipamente achiziţionate în acelaşi fel. Aceste norme se aplică în zona Uniunii Europene. În cazul altor ţări ar trebui să se aplice reglementările legale în vigoare în ţară. Vă recomandăm să contactaţi distribuitorul de produse noastre din zona dumneavoastră.

COMENTARII / SUGESTII

Ne folosirea recomandărilor din acest ghidul poate duce la crearea unui astfel de incendiu, arsuri, un şoc electric, leziuni fizice şi alte daune materiale şi nemateriale. Informaţii suplimentare despre produse de marcă Kanlux sunt disponibile la: www.kanlux.com

Kanlux SA nu este responsabil pentru orice consecinţele care rezultă din nepăstrarea recomandărilor din acest manual. Compania Kanlux SA îşi rezervă dreptul de introducere a modificărilor în instrucţiune - versiunea actuală poate fi descărcată de pe pagina www.kanlux.com.

GR

ΠΡΟΟΡΙΣΜΟΣ / ΧΡΗΣΗ

Προϊόν για οικειακή, σπιτική και γενική χρήση.

ΣΥΝΑΡΜΟΛΟΓΗΣΗ

Διατηρείται δικαίωμα τεχνικών τροποποιήσεων. Πριν από τη συναρμολόγηση διαβάστε τις οδηγίες χρήσης. Τη συναρμολόγηση πρέπει να πραγματοποιήσει ένα εξουσιοδοτημένο και εξειδικευμένο πρόσωπο. Όλες οι ενέργειες πρέπει να πραγματοποιούνται με τη σβησμένη τροφοδοσία. Πρέπει να λάβετε τα μέτρα ειδικής προστασίας. Το προϊόν έχει προστατευτική επαφή/σφιγκτήρα. Έλλειψη σύνδεσης του προστατευτικού καλωδίου προκαλεί κίνδυνο ηλεκτροπληξίας. Διάγραμμα συναρμολόγησης: δες τις εικόνες. Πριν από την πρώτη χρήση πρέπει να επιβεβαιωθείτε εάν η μηχανική συναρμολόγηση και η ηλεκτρική σύνδεση είναι εντάξει. Το προϊόν μπορεί να συνδεθεί στην τροφοδοσία που εκπληρώνει τις ποιοτικές απαιτήσεις ενέργειας σύμφωνα με την ισχύουσα νομοθεσία.

ΛΕΙΤΟΥΡΓΙΚΑ ΧΑΡΑΚΤΗΡΙΣΤΙΚΑ

Προϊόν για εσωτερική χρήση.

ΣΥΣΤΑΣΕΙΣ ΧΡΗΣΗΣ / ΣΥΝΤΗΡΗΣΗ

Πραγματοποιείτε συντήρηση μετά από διακοπή τροφοδοσίας και ψύξη του προϊόντος. Καθαρίζετε το προϊκόν μόνπο με χρήση μαλακών και καθαρών υφασμάτων. Μην χρησιμοποιείτε χημικά καθαριστικά μέσα. Μην καλύπτετε το προϊόν. Εξασφαλίζετε ελεύθερο εξαερισμό. Το προϊόν μπορεί να ζεσταθεί έως τη μεγαλύτερη θερμοκρασία. Προϊόν με πηγές φωτισμού που δεν αντικαθίσταται τύπου λαμπτήρας/λαμπτήρες LED. Σε περίπτωση χαλάσματος της πηγής φωτισμού το προϊόν δεν επισκευάζεται. ΠΡΟΣΟΧΗ! Μη βλέπετε πολύ καιρό στο δεσμίδα φωτός λαμπτήρα / λαμπτήρων LED. Τροφοδοσία του προϊόντος αποκλειστικά σύμφωνη με την ονομαστική τάση ή με τάση δεδομένη στο φάσμα τάσεως. Δεν επιτρέπεται χρήση προϊόντος με σπασμένο προστατευτικό υαλοπίνακα. Μην χρησιμοποιείτε το προϊόν στους χώρους που κυριαρχούν ακατάλληλες συνθήκες λειτουργίας πχ. σκόνη, νερό, υγρασία, δινήσεις, χημικός καπνός ή αέριο. Αντικείμενα που κινάνε (πχ. αυτοκίνητα) μπορούν τυχαία να ενεργοποιήσουν τον αισθητήρα. Σε περιοχή δυνατής ηλεκτρομαγνητικής αντανάκλασης το προϊόν μπορεί να μην λειτουργεί κατάλληλα.

ΕΞΗΓΗΣΕΙΣ ΣΗΜΑΣΙΑΣ ΤΩΝ ΧΡΗΣΙΜΟΠΟΙΗΜΕΝΩΝ ΣΥΜΒΟΛΩΒΝ P1: Ονομαστική τάση, συχνότητα.
P2: Ονομαστική ισχύς.
P3: Ονομαστικό ρεύμα φωτισμοού.
P4: Ονομαστική αντοχή.
P5: Θερμοκρασία χρώματος.
P6: Γωνία λάμψης.
P7: Κατηγορία I. Το προϊόν στο οποίο η προστασία από ηλεκτροπληξία παρέχεται βασική μόνωση και άλλα πρόσθετα μέσα προστασίας σε μορφή πρόσθετα μέτρα προστασίας στη μορφή προστατευτικού κυκλώματος στο οποίο πρέπει να συνδεθεί καλώδιο προστασίας της μόνιμης τροφοδοσίας.
P8: Το σύμβολο σημαίονει ελάχιστη απόσταση που μπορεί να έχει πλαίσιο φωτισμού (της πηγής φωτισμού του) από του τόπους και τα αντικείμενα φωτισμού.
P9: Προστασία από στερεά σώματα μεγαλύτερα από 12mm.
P10: Μόνο για εσωτερική χρήση.
P11: Μπορείτε να χρησιμοποιείτε το προϊόν μόνο με μέσα στο συναρμολογημένο προστατευτικό πλαίσιο και υαλοπίνακα. Πρέπει να αντικαταστήσετε άμεσα το χαλασμένο ή σπασμένο θώρακα ή ανταυγαστήρα ή προστατευτικό γυαλοπίνακα.
P12: Το προϊόν πληρώνει τις απαιτήσεις των Οδηγιών της Ευρωπαϊκής Ένωσης (UE).
P13: Το προϊόν δε συνεργάζεται με του ρυθμιστές φωτισμού.
P14: Πιστοποιητικό πιστότητας που επιβεβαιώνει την ποιότητα παραγωγής με τα εγκεκριμένα πρότυπα στο έδαφος της Τελωνειακής Ένωσης.
P15: Μικρο-διακενό μεταξύ των σημείων επαφής του πομπού.

ΠΡΟΣΤΑΣΙΑ ΠΕΡΙΒΑΛΛΟΝΤΟΣ

Προστατεύετε το φυσικό περιβάλλον. Προτείνουμε να διαχωρίζετε απόβλητα αποσυσκευασίας.

P16: Αυτό το σύμβολο σημαίνει ανάγκη διαλεκτικής συγκέντρωσης ηλεκτρικών και ηλεκτρονικών αποβλήτων. Το προϊόν με αυτό το σύμβολο, υπό κύρωση προστίμου, δεν πρέπει να απορρίπτεται μαζί με οικιακά απορρίμματα. Αυτά τα προϊόντυα μπορούν να είναι βλαβερά για το φυσικό περιβάλλον και για την υγεία ανθρώβπων, απαιτούνται την ειδική διαδικασία αναμόρφωσης / ανακύκλωσης / εξουδετέρωσης. Προϊόντα με τέτοια επισήμανση πρέπει να παραδοθούν σε ένα σημείο συγκέντρωσης μεταχειρισμένων ηλεκτρικών και ηλεκτρονικών συσκευών. Πληροφορίες για κέντα συλλογής αποβλήτων είναι διαθέσιμες σε δημόσιες αρχές ή στον πωλητή αυτών των συσκευών. Μπορείτε ακόμη να επιστρέφετε τις μεταχειρισμένες συσκευές στον πωλητή σε περίπτωση αγοράς της καινούριας συσκευής, αλλά σε ποσότητα όχι μεγαλύτερη από την καινούρια συσκευή που αγοράζετε. Οι παραπάνω κονονισμοί αφορούν την Ευθρωπαϊκή Ένωση. Σε περίπτωση άλλων κρατών πρέπει να παρακολουθείτε διατάξεις που ισχύουν σε αυτό το κράτος. Προτείνεται να επικοινωνήσετε με τον εκπρόσωπό μας.

ΠΑΡΑΤΗΡΗΣΕΙΣ / ΟΔΗΓΙΕΣ

Αμέλεια των κανονισμών της παρούσας οδηγίας μπορεί να προκαλέσει πχ. πυρκαγιά, έγκαυμα, ηλεκτροπληξία, τραυματισμό, υλικές και αύκλες ζημιές. Πρόσθετες πληροφορίες για τα άλλα προϊόντα της μάρκας Kanlux είναι διαθέσιμα σε: www.kanlux.com

Η Kanlux SA Δε φέρει καμία ευθύνη γιαι αποτελέσματα πόυ προκύπτουν από αμέλεια των κανονισμών της παρούσας οδηγίας. Η εταιρεία Kanlux SA διατηρεί το δικαίωμα τροποποίησης των οδηγιών χρήσης - η τρέχουσα έκδοση διατίθεται στην ιστοσελίδα www.kanlux.com.

MK

НАМЕНА / УПОТРЕБА

Производ наменет за употреба во домаќинствата и општа намена.

МОНТАЖА

Заштитено право за технични промени. Пред да пристапите кон монтирањето запознајте се со инструкцијата за инсталација. Монтирањето треба да се изврши од страна на лице, кое што поседува соодветни овластувања. Сите дејности треба да се одвиваат при изклучено напојување. Треба да се биде многу внимателен. Производот поседува контакт/стисок заштита. Недостаток на поврзување на заштитен проводник може да предизвика електричен удар. Цртеж за монтирање: погледни ги илустрациите. Пред првата употреба треба да бидеме сигурни во правилното механично зацврстување и во правилното електрично поврзување. Производот може да се приклучи до напојувачка мрежа, која што ги исполнува стандардите за квалитет на енергијата, коишто се правно одредени.

ФУНКЦИОНАЛНОСТ

Производот да се употребува во затворен простор.

ОПЕРАТИВНИ ПРЕПОРАКИ / КОНЗЕРВАЦИЈА

Одржувањето да се изведува при изклучено напојување откако производот ќе се излади. Да се чисти изклучиво со деликатни и суви ткаенини. Да не се употребуваат хемиски материи за време на чистењето на производот. Производот да не се покрива. Да се обезбеди слободен пристап на воздух. Производот може да се загрева до зголемена температура. Производ со незаменлив извор на светлина од видот на диода/диоди LED. Во случај на оштетување на изворот на светлина, уредот не може да се поправи. ПРЕДУПРЕДУВАЊЕ! Да не се загледуваме во светлото на диодата/диодите LED. Производот да се напојува изклучиво со номинален напон или во опсег на дадените напони. Неприфатливо е користење на производот без или со оштетенозаштитно прозорче. Производот да не се користи во место каде што преовладуваат неповолни услови во околината на пример. прашина, прав, вода, влага, вибрации, експлозивна атмосфера, пара и хемиски испарувања и слично. Подвижните предмети (на пример автомобил) може да предизвикаат случајно активирање на сензорот. Во делот на дејство на силни електромагнетни пречки можат да се појават пречки во работата на уредот.

ОБЈАСНУВАЊА ЗА УПОТРЕБЕНИТЕ ОЗНАЧУВАЊА И СИМБОЛИ

P1: Номинален напор, фреквенција.
P2: Номинална моќ.
P3: Номинално светлосно струење.
P4: Номинална издржливост.
P5: Температура на боја.
P6: Агол на светење.
P7: Класа I. Производ, при кој што, освен основната изолација заштита пред електричен удар исполнуваат и дополнителните безбедносни мерки во форма на дополнително заштитно електрично коло до кое што треба да се приклучи заштитен кабел од постојаната инсталација за напојување.
P8: Симболот ја укажува минималната далечина, која што може да ја има телото за осветлување (нејзиниот извор на светлина) од местото и објектите на осветлување.
P9: Заштита од постојани тела поголеми од 12мм.
P10: Да се употребува само во затворен простор.
P11: Производот може да се користи само во тело за осветлување со заштитно прозорче. Треба веднаш да се замени испуканиот или оштетениот абажур или екран, заштитното прозорче.
P12: Производот ги исполнува барањата на Директивите на Европската Унија (ЕУ).
P13: Производот не работи со затемнувачите на осветлувањето.
P14: Потврда на квалитет на производството со одобрените стандарди на територијата на Царинската унија.
P15: Микропауза помеѓу контактите на релето.

ЗАШТИТА НА ЖИВОТНАТА СРЕДИНА

Грижи се за чистотата и животната средина. Се препорачува сегрегација на отпадот од амбалажата.

P16: Ова означување укажува на безусловно селективно собирање на отпадот од електричната и електронската опрема. Така означените производи, не може да се изфрлаат во нормално ѓубре заедно со другиот отпад. Во спротивно ќе следи казна. Таквите производи можат да бидат штетни за животната средина и здравјето на луѓето, потребуваат специјална форма na обработка/ обновување / рециклирање / неутрализирање. Така означените производи треба да бидат дадени на место за собирање на отпад на електрична и електронска опрема. Информации во врска со местата за собирање/прием даваат локалните власти или продавачите на таков вид на уреди. Употребените уреди може да се дадат исто така кај продавачите, во случај на купување на нов производ во количина не поголема од ново купениот уред од истиот вид. Овие правила важат на областа на Европската Унија. Во случај на други земји треба да се применуваат законските прописи, коишто обврзуваат во дадената држава. Препорачуваме контакт со дистрибуторот на нашиот производ на дадената област.

КОМЕНТАРИ / ПРЕДЛОЗИ

Непочитување на препораките на дадената инструкција може да доведе до на пример. настанување на пожар, изгореници, изгореници од електрична струја, физички повреди и други материјални и нематеријални штети. Дополнителни информации за продуктите на марката Kanlux се достапни на: www.kanlux.com

Kanlux SA не сноси одговорност за последиците, коишто произлегуваат од непочитувањето на препораките на дадената инструкција. Фирмата Kanlux SA го задржува правото да се прават промени во упатството за корисникот - Сегашната верзија за преземање од www.kanlux.com.

SI

NAMEN / UPORABA

Proizvod namenjen hišni in splošni uporabi.

MONTAŽA

Tehnične spremembe pridržane. Pred montažo preberite navodila za uporabo. Montirati sme samo oseba, ki ima primerne kvalifikacije. Montažo naredite pri izključenem napajanju. Bodite pri montaži pazljivi. Proizvod vsebuje stik/zaščitno spono. Brez vključitvi zaščitnega kabla, obstaja tveg kratkih stikov. Shema montaže: glejte ilustracije. Pred prvo uporabo, se morate prepričati, da je montaža narejena pravilno in je pravilno vključena v električno instalacijo. Proizvod vključite samo v pravilno električno instalacijo, ki ustreza kakovostnim standardom, ki so v skladu z zakonom.

FUNKCIONALNI ZNAČAJI

Proizvod namenjen notranji uporabi.

NAVODILA ZA RAVNANJE / VZDRŽEVANJE

Vzdrževanje izvršite samo pri izključenem napajanju in po ohladitvi proizvoda. Za čiščenje uporabljajte samo suhe in mehke tkanine. Ne smete uporabljati nobenih detergentov (zlasti kemičnih). Ne smete zakrivati proizvoda. Proizvod mora imeti neposrede dostop k zraku. Proizvod se lahko ogreva do visokih temperatur. Proizvod z izvirom svetla (ki ga ne gre zamenjati) o parametrih, ki so v navodilu za uporabo. V primeru poškodbe izvira svetlobe, proizvod ni več za popravilo. POZOR! Ne smete pogledati na žarek svetlobe LED diod/diode. Proizvod napajati samo z imenskim tokom ali z tokom z obsegu danih napetosti. Ne smete uporabljati proizvoda brez zaščitne šipke ali z razbito zaščitno šipko. Proizvod ni namenjen za uporabo na prostoru, kjer so nekoristni pogoji, npr. prah, voda, vlaga, vibracije, eksplozivno vzdušje, kemični dimi itd. Gibajoči se objekti (npr. avti) lahko povzročijo nenamerno aktiviranje detektorja. V primeru dela pri silnih elektromagnetičnih motnjah, pride lahko do motnji dela proizvoda.

OBJASNITEV UPORABLJENIH OZNAČITEV IN SIMBOLOV

P1: Nazivna napetost, frekvenca.
P2: Nazivna moč.
P3: Nominalni svetlobni tok.
P4: Nominalna trajnost.
P5: Barvna temperatura.
P6: Kot svetenja.
P7: 1. razred. Pomeni, da zaščito pred električnim šokom, razem osnovne izolacije, izpolnjujejo dodatni varnostni ukrepi, kaj pomeni dodatni zaščitni tokokrog, do katerega je treba priključiti zaščitni kabel iz stalne napajalne opreme.
P8: Označitev pomeni minimalno oddaljenost, ki jo mora imeti svetilo (izvir svetlobe) od prostorov in objektov, ki so s tem svetilom osvetljeni.
P9: Zaščita pred trdimi telesi o velikosti večji kot 12 mm.
P10: Proizvod namenjen samo notranji uporabi.
P11: Proizvod uporabljajte samo v svetilu z zaščitno šipo. Prizadet oz. poškodovan senčnik ali ekran, ter zaščitna šipa, je treba takoj zamenjati.
P12: Proizvod je v skladu s pogoji direktive Evropske Unije (EU).
P13: Proizvod ne sodeluje z zatemnilniki.
P14: Potrdilo o skladnosti kakovosti proizvodnje s standardi, ki so potrjeni na ozemlju carinske unije.
P15: Mikroodmori med stiki oddajalnika.

VARSTVO OKOLJA

Skrbite za naravno okolje in čistočo. Priporočamo segregacijo embalažnh odpadkov.

P16: Ta označitev pomeni, da je selektivno zbiranje izrabljenih električnih in elektroničnih strojev obvezna. Ti proizvodi so lahko škodljivi za okolje in ljudsko zdravje, za to zahtevajo specialistične forme varovanja / recikliranja / uničenja. Tak označenih proizvodov, pod pretnjo kazni z globo, ne smete odstranjevati v običajna smetišča, skupaj z drugimi odpadki. Tak označeni proizvodi morajo biti oddajani v zbirne centre zbiranja izrabljenih elektroničih ali električnih naprav. Informacije o zbirnih centrih najdete v informacijskem centru lokalnih uprav ali pri sprodajalcu. Izrabljene stroje lahko oddajate prodajlcu, v primeru nakupu novega stroja in v količini ne večji kot količina novega stroja istega tipa. Te regulacije se tičejo Evropske Unije. V primeru drugih držav, se morate ravnati po regulacijah obveznih v teh državah. Takrat priporočamo kontakt s distributerjem naših proizvodov.

OPOMBE / POMOČ

Neupoštevanje teh navodilih za uprabo, lahko povzroči ogroženje s požarom, elektrošokom, telesno poškodbo ter drugimi materialnimi in nematerialnimi poškodbami. Dodatne informacije o proizvodih podjetja Kanlux, najdete na www.kanlux.com

Kanlux SA ni odgovoren za poškodbe, ki so povzročene zaradi neupoštevanja navodil za uporabo. Podjetje Kanlux SA si pridržuje pravico do spremembe navodil - veljavna različica je na voljo na strani www.kanlux.com.

RS/HR

NAMENA / UPOTREBA

Proizvod namenjen korišćenju u domaćinstvu i za opštu primenu.

MONTAŽA

Zadržano pravo na tehničke izmene. Pre početka montaže pročitajte uputstvo. Montažu po mogućnosti mora da vrši stručno lice. Sve radnje obavljajte nakon isključenja napajanja. Sačuvajte posebnu opreznost. Proizvod opremljen sučeljem/zaštitnom stezaljkom. Kod montaže bez zaštitnog kabla postoji rizik od strujnog udara. Šema montaže: gledajte slike. Pre prvog puštanja u rad proverite je li proizvod montiran i priključen na struju na pravilan način. Proizvod može biti priključen na napojnu mrežu koja zadovoljava zakonski određene standarde za kvalitet električne energije.

FUNKCIONALNE OSOBINE

Proizvod koristi se unutra.

PREPORUKE U VEZI EKSPLOATACIJE / KONZERVACIJA

Konzervaciju obavljajte nakon isključenja napona i kada se proizvod ohladi. Za čišćenje koristite isključivo suve, meke tkanine. Ne koristite hemijska sredstva za čišćenje. Ne pokrivajte proizvod. Obezbedite slobodan pristup vazduha. Proizvod može se zagrevati do povećane temperature. Proizvod sa nezamenljivim izvorom svetla tipa dioda/LED diode. U slučaju oštećenja izvora svetla proizvod nije pogodan za popravku. PAŽNJA! Ne zagledajte se u snop svetlosti diode/LED dioda. Proizvod može se napajati isključivo nominalnim naponom ili naponom u datom opsegu napona. Nedopustljivo je korišćenje proizvoda bez ili sa oštećenim zaštitnim staklom. Ne koristite proizvod u mestu sa nekorisnim uslovima okoline npr. prljavština, prašina, voda, vlaga, vibracije, eksplozivna atmosfera, magle ili hemijska isparenja i sl. Pokretni objekti (npr. automobile) mogu uzrokovati slučajnu aktivaciju senzora. U polju dejstva jakih elektromagnetskih smetnji postoji mogućnost smetnje u radu proizvoda.

OBJAŠNJENJA ZNAČENJA ISKORIŠĆENIH OZNAKA I SIMBOLA

P1: Nazivni napon struje, frekvencija.
P2: Nazivna snaga.
P3: Nominalni svetlosni fluks.
P4: Nazivni životni vek.
P5: Temperatura boje – faktor CT.
P6: Ugao svetljenja.
P7: Klasa I. Proizvod zaštićen od udara električne struje, osim osnovne izolacije, dodatnim merama bezbednosti u obliku dodatnog zaštitnog strujnog kola u koje treba priključiti zaštitni kabl stalne instalacije napajanja.
P8: Simbol označava minimalnu udaljenost kućišta svetiljke (njenog izvora svetla) od mesta i objekata koje osvetljava.
P9: Zaštita od ulaska čvrstih tela većih od 12 mm.
P10: Za korišćenje samo unutra prostorije.
P11: Proizvod može da se koristi samo u kućištu sa zaštitnim staklom. Odmah mora da se promeni popucani ili oštećeni abažur ili ekran, zaštitno staklo.
P12: Proizvod u skladu sa zahtevima Direktiva Evropske unije (EU).
P13: Proizvod nie radi sa regulatorima jačine svetlosti.
P14: Potvrda kvaliteta proizvodnje prema usvojenim standardima na teritoriji Carinske unije.
P15: Mikropauza među kontaktima releja.

ZAŠTITA ŽIVOTNE SREDINE

Održavajte čistoću i brinite o životnoj sredini. Preporučujemo segregaciju otpada od ambalaže.

P16: Takva oznaka pokazuje potrebu selektivnog skupljanja potrošenih električnih i elektronskih uređaja. Tako označenih proizvoda, pod pretnjom novčane kazne, ne može da se baca u obično smeće zajedno sa drugim otpadima. Takvi proizvodi mogu da budu štetni po životnu sredinu te ljudsko zdravlje, zahtevaju specijalno prerađivanje / ponovno korišćenje / recilkaža / onesposobljenje. Tako označene proizvode treba da se vrati u stanicu za sakupljanje potrošenih električnih ili elektronskih uređaja. Informacijama o stanicama za sakupljanje/prijem raspolaže lokalna vlast ili prodavci takve opreme. Potrošenu opremu takođe se može predati kod prodavca, u količini koja nije veća nego kod novo kupljenog uređaja iste vrste. Ovi principi se tiču područja Evropske Unije. Preporučujemo kontakt sa distributerom našeg proizvoda na datom području.

PRIMEDBE / UPUTSTVA

Nepridržavanje toga uputstva može dovesti do požara, opekotine, udara struje, telesne povrede, te druge materijalne i nematerijalne štete. Dodatne informacije o proizvodima Kanlux potražite na: www.kanlux.com

Kanlux SA ne snosi odgovornost za bilo kakvu štetu koja nastane zbog nepridržavanja ovog uputstva. Kommpanija Kanlux SA zadržava pravo da vrši izmene u korisničkom priručniku - Sadašnja verzija za preuzimanje od www.kanlux.com

BG

ПРЕДНАЗНАЧЕНИЕ / ИЗПОЛЗВАНЕ

Продукт предназначен за използване в домашни стопанства и общо предназначение.

МОНТАЖ

Технически промени запазени. Преди монтаж да се прочетете инструкцията. Монтаж следва да е извършен от лице притежаващо съответни разрешениея. Всяко действие да се извършва при изключено захранване. Трябва да се предприееме специални грижи. Продукта притежава защитен контакт/клема. От липса на включен защитен кабел може да се получи токов удар. Схема на монтаж: виж илустрации. Преди първа употреба уверете се, че механичното монтиране и електрическата връзка са правилни. Продуктът може да бъде включен към електрическата мрежа, която отговаря на стандарти за качество на енергията определени от законодателството.

ФУНКЦИОНАЛНИ ХАРАКТЕРИСТИКИ

Да се използва продукта вътре в помещенията.

ПРЕПОРЪКИ ЗА ЕКСПЛОАТАЦИЯ / КОНСЕРВАЦИЯ

Да се консервира при изключено захранване и цлед охлаждане на продукта. Да се почиства само с деликатни и сухи тъкани. Да не се използват химически почистващи препарати. Да не се закрива продукта. Да се осигури свободен достъп до въздуха. Продуктът може да се нагрее до повишена температура. Продукт с несменяеми източник на светлината тип диода/диода LED. В случай на нарушене на източник на светлината, продукта не става за поправяне. ВНИМАНИЕ! Не се заглеждайте в светлината на диода / диода LED. Да се захранва продукта само с номинално напрежение или определен диапазон на дадени напрежения. Недопустимо е да се използва устройството без или с пукнато защитно стъкло. Да не се използва продукта на място, където има неблагоприятни условия на околната среда, напр. прах, вода, влага, вибрации, експлозивна атмосфера, изпарения или химически дим и др. Движещи се обекти (например коли) могат да причинят случайно активиране на сензора. Под действието на силни електромагнитни смущения могат да се появи напрекъсване на работа на устройството.

ОБЯСНЕНИЕ НА ИЗПОЛЗВАНИТЕ ЗНАЦИ И СИМВОЛИ

P1: Номинално напрежение, честота.
P2: Номинална мощност.
P3: Номинален светлинен поток.
P4: Номинална трайност.
P5: Цветна температура.
P6: Ъгъл на светлината.
P7: Класа I. Продукт, в който за защита срещу токов удар, освен основната изолация, отговарят допълнителни мерки за сигурност под форма на допълнителна защитна схема, към която трябва да се включи защитен проводник на постоянна захранваща инсталация.
P8: Символът означава минималното разстояние на осветителното тяло (неговите източници на светлина) от места и осветявани предмети.
P9: Защита от проникновения предметов величиной более 12 мм.
P10: Използвайте само вътре в помещенията.
P11: Продуктът може да се използва само в осветително тяло със защитно стъклко. Трябва незабавно да се смени напукан или повреден абажур или екран, защитно стъкло.
P12: Продуктът е в съответствие с Директивите на Европейският Съюз (ЕС).
P13: Продуктът не работи с димери на светлината.
P14: Сертификатът за съответствие потвърждава качеството на продукцията с одобрените стандарти на територията на Митническия Съюз.
P15: Микропрекъсване между контактите на релето.

ОПАЗВАНЕ НА ОКОЛНАТА СРЕДА

Пази чистотата и околната среда. Препоръчваме разделяне на отпадъците от опаковките.

P16: Това означение показва необходимостта от разделно събиране на отпадъци от електрическо и електронно оборудване. Назначени по този начин продукти, под заплаха от глоба не можете да изхвърляте в кофа за обикновен боклук заедно с други отпадъци. Тези продукти могат да бъдат вредни за околната среда и човешкото здраве, те се нуждаят от специални форми на обработка / оползотворяване / рециклиране / обезвреждане. Продукти означени по този начин трябва да бъдат поставени на мястото на събиране на отпадъци от електрическо и електронно оборудване. За информация за пунктовете за събиране / вземане предоставят местните власти или търговиц на такова оборудване. Изтощено оборудване може също да бъде върнато на продавача, при закупуване на нов продукт в размер не по-голям от новото оборудване, закупено в същия вид. Тези правила се отнасят за района на Европейския Съюз. В случай на други страни следва да се прилагат законовите разпоредби в сила в страната. Препоръчваме Ви да се свържете с нашия дистрибутор на продукта във дадена държава.

КОМЕНТАРИ / ПРЕДЛОЖЕНИЯ

Неспазване на препоръките на тази инструкция може да доведе напр. до пожар, попарене, електрически шок, физически травми и други материални и нематериални щети. Допълнителна информация за продукти на марката Kanlux са на разположение на: www.kanlux.com

Kanlux АД не носи отговорност за последствията произтичащи от неспазване на препоръките на тази инструкция. Фирма Kanlux SA запазва правото си за въвеждане на промени в инструкцията - актуалната версия е достъпна за изтегляне в интернет сайта www.kanlux.com.

RU/BY

ПРЕДНАЗНАЧЕНИЕ / ПРИМЕНЕНИЕ

Изделие предназначено для прменения в домашнем хозяйстве и для общего употребления.

УСТАНОВКА

Технические изменения засекречены. Прежде, чем приступить к установке, следует познакомиться с инструкцией. Изделие должно замонтировать лицо с соответствующими правами. Всяческие действия следует проводить при выключенном питании. Следует соблюдать особую осторожность. К изделию прилагается смычка/защитный сжим. Отсутствие соединения защитного провода угрожает поражением электричеством. Схема монтажа: смотреть иллюстрацию. Перед первым употреблением изделия следует проверить механическое крепление и электрическое соединение. Изделие может быть присоединено к питающей сети, которая исполняет качественные стандарты энергии, утвержденные правом.

ФУНКЦИОНАЛЬНАЯ ХАРАКТЕРИСТИКА

Изделие применяется внутри помещений.

СОВЕТЫ ПО ЭКСПЛУАТАЦИИ / КОНСЕРВАЦИЯ

Уход за изделием при выключенном питании, только после того, как изделие остынет. Чистить исключительно деликатными и сухими тканями. Не применять химических чистящих средств. Не закрывать изделие. Обеспечить свободный доступ воздуха. Изделие может нагреваться до повышенной температуры. Изделие с несменяемым источником света типа диода LED. В случае повреждения источника света, изделие не поддается починке. ВНИМАНИЕ! Не всматриваться в световые лучи диода LED. Изделие питается исключительно знаменательным напряжением или указанным напряжением. Недопустимо использование прибора без или с поврежденным защитным стеклом. Не применять изделие в местах с невыгодными условиями окружения, напр. пыль, вода, влажность, вибрации, напряженная атмосфера, химические испарения или газы и т.д. Двигающиеся объекты (напр. машины) могут вызвать случайную активизацию датчика. В сфере действия сильных электромагнитных помех могут выступать перебои работы изделия.

ОБЪЯСНЕНИЯ ПРИМЕНЯЕМЫХ ОБОЗНАЧЕНИЙ И СИМВОЛОВ

P1: Напряжение номинальное, частота.
P2: Номинальная мощность.
P3: Номинальная струя света.
P4: Номинальная прочность.
P5: Температура цвета.
P6: Угол освещения.
P7: I Класс . В данном изделии защитную функцию от поражения электрическим током, кроме основной изоляции, исполняют также дополнительные средства безопасности, в качестве дополнительной защищающей цепи, к которой можно присоединить защитную цепь основного питательного устройства.
P8: Символ обозначает минимальное расстояние между светильником (его источником света) и освещаемым объектом.
P9: Защита от проникновения предметов величиной более 12 мм.
P10: Применять только внутри помещений.
P11: Изделие можно применять только в корпусе с защитным стеклом. Следует немедленно поменять потресканный или испорченный абажур или экран, защитное стекло.
P12: Изделие выполняет требования Директива Европейского Союза (ЕС).
P13: Изделие не работает с утемнителями освещения.
P14: Сертификат соответствия, подтверждающий соответствие качества продукции с утвержденными стандартами на территории Таможенного союза.
P15: Микропрорыв между смычками реле.

ЗАЩИТА ОКРУЖАЮЩЕЙ СРЕДЫ

Заботьтесь о чистоте и окружающей среде. Рекомендуем сортировку отбросов.

P16: Данное обозначение указывает на необходимость селекционного сбора использованных электрических и электронических приборов домашнего обихода. Размеченные таким образом изделия нельзя выкидывать с обыкновенным мусором, за что грозит штраф. Данные изделия могут быть опасны для окружающей среды и для здоровья людей, они требуют специальной формы переработки / восстановления / рециклинга / обезвреживания. Данные изделия следует отдать в пункт сбора и утилизации электрического и электронического оборудования. Информацию на тему пунктов сбора/приема распространяют локальные власти или продавцы оборудования данного типа. Использованное оборудование можно также отдать продавцу, если новое изделие куплено в числе не больше, чем новое оборудование того же вида. Выше перечисленные правила касаются территории Европейского Союза. В случае других государств, следует придерживаться прав, действующих в данном государстве. Рекомендуем контакт с дистрибьютором нашего изделия на данной территории.

ПРИМЕЧАНИЯ / УКАЗАНИЯ

Несоблюдение данной инструкции может привести, например, к пожарам, ожогам, поражением электрическим током, а также к другим материальным и нематериальным убыткам. Дополнительная информация на тему товаров марки Kanlux доступна на сайте: www.kanlux.com

Kanlux SA не несет ответственности за последствия, вызванные в связи с несоблюдением предписаний данной инструкции. Компания Kanlux SA оставляет за собой право вносить изменения в инструкцию - текущая версия для скачивания на сайте www.kanlux.com.

UA

ПРИЗНАЧЕННЯ / ЗАСТОСУВАННЯ

Виріб призначений для застосування у домашньому господарстві і загального призначення.

МОНТАЖ

Технічні зміни вимагають згоди виробника. Перед початком монтажу необхідно ознайомитися з інструкцією. Монтаж повинен виконуватися особою з відповідними компетенціями. Всі операції повинні проводитися при відімкненому живленні. Необхідно бути особливо обережним. Виріб має контакт/затискач заземлення. Якщо не підключити провід заземлення - існує небезпека ураження електричним струмом. Схема монтажу: див. ілюстрацію. Перед першим використанням необхідно переконатися, що механічний монтаж і електричне підключення здійснені правильно. Виріб можна включати у мережу живлення, що відповідає стандартам щодо енергії, визначеним відповідним законодавством.

ФУНКЦІОНАЛЬНІ ХАРАКТЕРИСТИКИ

Виріб використовується всередині приміщень. .

РЕКОМЕНДАЦІЇ ЩОДО ЕКСПЛУАТАЦІЇ / ОБСЛУГОВУВАННЯ

Технічні роботи проводити при відімкненому живленні і після того як виріб вистигне. Чистити лише м'якою та сухою тканиною. Не використовувати хімічних засобів чищення. Не накривати виробу. Забезпечити доступ повітря. Виріб може нагріватися до високої температури. Виріб з незмінним джерелом світла типу діод/діоди LED. У випадку пошкодження джерела світла, виріб не надається до ремонту. УВАГА! Заборонено дивитися безпосередньо на світловий промінь діода/діодів LED. Виріб живиться виключно номінальною напругою, або у напругою з вказаного діапазону. Заборонено експлуатувати виріб без, або з пошкодженим захисним склом. Виріб заборонено використовувати у місцях із шкідливими умовами, напр., пил, бруд, вода, вологa, вібрацiх, вибухонебезпечна атмосфера, хімічні випари тощо. Рухомі об'єкти (напр., автомобілі) можуть спричинити випадкове спрацювання датчика. В області дії сильних електромагнітних перешкод можуть виникати перебої у роботі виробу.

ПОЯСНЕННЯ ВИКОРИСТАНИХ ПОЗНАЧЕНЬ І СИМВОЛІВ

P1: Номінальна напруга, частота.
P2: Номінальна потужність.
P3: Номінальний світловий потік.
P4: Номінальна тривалість.
P5: Температура кольору.
P6: Кут світіння.
P7: Клас I. Виріб, у якому засобом захисту від ураження електричним струмом, окрім основної ізоляції, є додаткове захисне коло, що підключається до заземлення мережі живлення.
P8: Символ визначає мінімальну відстань між світильником (його джерела світла) від місць і об'єктів освітлення.
P9: Захист від проникнення твердих предметів розміром більшим, ніж 12 мм.
P10: Використовується лише всередині приміщень.
P11: Виріб можна використовувати лише в корпусі, що має захисну шибку. Необхідно негайно замінити тріснутий ковпак, екран чи захисне скло.
P12: Виріб відповідає вимогам Директив Євросоюзу (ЄС).
P13: Виріб непристосований до співпраці із затемнювачем освітлення.
P14: Сертифікат відповідності, що підтверджує відповідність якості продукції до затверджених стандартів на території Митного союзу.
P15: Мікропроміжок між контактами реле.

ЗАХИСТ НАВКОЛИШНЬОГО СЕРЕДОВИЩА

Піклуйтеся про чистоту і зовнішнє середовище. Рекомендується розділяти відходи.

P16: Це позначення вказує на необхідність розділяти використане електричне та електронне обладнання. Вироби з таким позначенням заборонено викидати до звичайного сміття з іншими відходами під загрозою штрафу. Такі вироби можуть спричинити шкоду навколишньому середовищу і здоров'ю людини, ці вироби потребують спеціальної форми переробки / регенерації / знешкодження. Вироби з таким маркуванням повинні здаватися у пункти збору використаного електричного й електронного обладнання. Інформацію щодо пунктів збору/приймання можна отримати у місцевих органах влади, або продавця обладнання. Використане обладнання можна також повернути продавцеві у випадку придбання нового виробу, у кількості, що не перевищує нового обладнання цього ж виду. Вищенаведені положення діють на території Європейського Союзу. Для інших держав слід застосовувати законоположення, що діють у даній державі. Рекомендуємо звернутися до нашого дистриб'ютора на даній території.

ЗАУВАЖЕННЯ / ВКАЗІВКИ

Недотримання рекомендацій даної інструкції може спричинити, напр., пожежу, опіки, ураження електричним струмом, тілесні травми та завдати іншої матеріальної і нематеріальної шкоди. Додаткову інформацію щодо продуктів торгової марки Kanlux можна отримати на веб-сторінці: www.kanlux.com

Kanlux SA не несе відповідальності за наслідки недотримання даної інструкції. Компанія Kanlux SA залишає за собою право вносити зміни в інструкцію - поточна версія для скачування на сайті www.kanlux.com.

LT

PASKIRTIS / TAIKYMAS

Gaminys skirtas vartoti namų ūkiuose ir bendriems vartotojų tikslams.

MONTAVIMAS

Draudžiama daryti techninius pakeitimus. Prieš pradedant montuoti susipažink su instrukcija. Montavimą turi atlikti asmuo turintis atitinkamus įgalinimus. Visi darbai turi būti atliekami atjungus maitinimą. Būtinas ypatingas atsargumas. Gaminys turi kontaktą/apsauginį gnybtą. Neprijungus apsauginio laido, kyla elektros smūgio pavojus. Montavimo schema: žiūrėk iliustracijas. Prieš pirmą panaudojimą reikia įsitikinti, kad gaminys yra taisyklingai mechaniškai sumontuotas ir tinkamu būdu elektriškai sujungtas. Gaminys gali būti prijungtas prie maitinimo tinklo, kuris atitinka teisės aktais patvirtintus energetinius kokybės standartus.

FUNKCIONALUMO BRUOŽAI

Gaminį skirtas vartoti patalpų viduje.

EKSPLOATAVIMO REKOMENDACIJOS / KONSERVAVIMAS

Konservacinius darbus reikia vykdyti atjungus maitinimą ir gaminiui atausus. Valyti tik švelniais ir sausais audiniais. Nevartoti cheminių valymo priemonių. Neuždengti gaminio apdangalais. Užtikrinti laisvą oro pritekėjimą. Gaminys gali įšilti iki padidintos temperatūros. Gaminys su nemainomuoju šviesos šaltiniu LED diodas/diodai tipo. Esant sugadintam šviesos šaltiniui, gaminį reikia atiduoti remontui. DĖMESIO Negalima įsižiūrėti į LED diodo/diodų šviesos pluoštą. Gaminį reikia maitinti tik nominalia įtampa arba įtampomis nurodytame diapazone. Uždrausta naudoti gaminį be apsauginio stiklo arba jam suplyšus. Gaminio nevartoti vietoje kur yra nepalankios aplinkos sąlygos pvz. dulkės, vanduo, drėgmė, vibracijos, sprogstamoji atmosfera, cheminiai garai arba dujos ir pan. Judantys objektai (pvz. automobiliai) gali sukelti atsitiktinį sensoriaus aktyvinimą. Didelių elektromagnetinių trikdžių veikimo teritorijoje gaminio darbas gali būti sutrukdytas.

VARTOJAMŲ ŽENKLINIMŲ IR SIMBOLIŲ AIŠKINIMAS

P1: Nominali įtampa, dažnis.
P2: Nominali galia.
P3: Nominalusis šviesos srautas.
P4: Nominalioji veikimo trukmė.
P5: Spalvų temperatūra.
P6: Švietimo kampas.
P8: I klasė. Gaminys, kuriame apsaugos nuo elektros smūgio priemonės apima be pagrindinės izoliacijos, papildomas apsaugos priemones, t.y. apsauginę grandinę, prie kurios turi būti prijungtas pastovios maitinimo įrangos apsauginis laidas.
P9: Simbolis reiškia minimalų atstumą kokį gali turėti šviestuvas (jo šviesos šaltinis) nuo apšviečiamų vietų ir objektų.
P9: Apsauga nuo kietų kūnų didesnių negu 12mm.
P10: Vartoti tik patalpų viduje.
P11: Gaminį galima naudoti tik šviestuve su apsauginiu stiklu. Reikia tuojau pat pakeisti sutrūkinėjusį arba pažeistą gaubtą arba ekraną, apsauginį stiklą.
P12: Gaminys atitinka Europos Sąjungos (ES) direktyvų reikalavimus.
P13: Gaminys nebendradarbiauja su šviesos reguliatoriais.
P14: Atitikties sertifikatas patvirtinantis gamybos kokybę pagal užtvirtintus Muitinės Sąjungos teritorijoje standartus.
P15: Mikrotarpas tarp relės kontaktų.

APLINKOSAUGA

Rūpinkitės švarumu ir aplinka. Rekomenduojame sunaudotų pakuočių atliekų segregavimą.

P16: Šis ženklinimas nurodo, kad sudėvėti elektriniai ir elektroniniai įrenginiai privalo būti selektyviai surenkami. Taip paženklintų gaminių negalima išmesti į komunalinių atliekų savartyną kartu su kitomis šiukšlėmis - už tai gresia piniginė bauda. Tokie gaminiai gali būti kenksmingi kaip aplinkai, taip ir žmonių sveikatai, jiems turi būti taikomos specialios žaliavų perdirbimo priemonės siekiant užtikrinti tų atliekų utilizavimą, nukenksminimą, antrinį panaudojimą. Taip paženklinti gaminiai privalo būti perduoti sudėvėtų elektroninių ir elektrinių įrenginių surinkėjui. Informacijos dėl surinkėjų / priėmėjų perduoda vietos valdžios arba šio tipo įrenginio pardavėjai. Sudėvėtas įrenginys taip pat gali būti perduotas pardavėjui, nupirkus naują gaminį, kiekiu kuris neperžengia šio tipo nupirkto įrenginio kiekį. Ankščiau minėtos taisyklės liečia Europos Sąjungos teritoriją. Kitose šalyse reikia taikyti teisinius reguliavimus, kurie galioja šioje šalyje. Rekomenduojame susisiekti su mūsų tiekėju, atitinkamoje teritorijoje.

PASTABOS / NURODYMAI

Nesilaikymas šios instrukcijos nurodymų gali sukelti pvz. gaisrą, nuplykimus, elektros smūgį, fizinius pažeidimus bei kitokias materialias ir nematerialias žalas. Papildomų informacijų Kanlux markės gaminių tema rasite svetainėje: www.kanlux.com

Kanlux SA neneša atsakomybės už pasekmes kilusias dėl šios instrukcijos reikalavimų nesilaikymo. Įmonė Kanlux SA pasilieka sau teisę keisti instrukciją - aktualią versiją rasite tinklapyje: www.kanlux.com.

LV

IZMANTOJUMS / LIETOŠANA

Ilzstrādājums ir paredzēts lietošanai mājsaimniecībās un vispārējam izmantojumam.

MONTĀŽA

Aizliegts veikt tehniskas izmaiņas. Pirms montāžas iepazīstieties ar instrukciju. Montāža jāveic personai kam ir piemērotas kvalifikācijas. Visas darbības jāveic esot izslēgtam spriegumam. Jābūt īpaši piesardzīgam. Izstrādājumam ir drošības kontakts/spaile. Ja drošības vads nav pieslēgts parādās elektrošoka risks. Montāžas shēma: skaties ilustrācijas. Pirms pirmās lietošanas jāpārliecinās, vai ir piemērots mehāniskais piestiprinājums un elektriskā pieslēgšana. Izstrādājumu var pieslēgt barošanas elektrotīklam, kas atbilst enerģijas kvalitātes standartiem pēc likuma.

FUNKCIONĀLĀS ĪPAŠĪBAS

Izstrādājums jālieto telpu iekšā.

EKSPLUATĀCIJAS NORĀDĪJUMI / KONSERVĀCIJA

Konservācija jāveic esot izslēgtam spriegumam. pēc tam kad izstrādājums atdzisis. Tīrīt tikai ar delikātiem un sausiem audumiem. Nelietojiet ķīmiskus tīrīšanas līdzekļus. Neapklājiet izstrādājumu. Jānodrošina brīva pieeja gaisam. Izstrādājums var iesildīties līdz paaugstinātas temperatūras. Izstrādājums ar nenomaināmo gaismas avotu tips diode/diodes LED. Gadījumā. kad gaismas avotiem ir bojājumi. izstrādājums jāremontē. UZMANĪBU! Nedrīkst skatīties uz diodes/diožu LED gaismas straumi. Izstrādājums jāapgādā ar nominālo spriegumu vai spriegumiem norādītā apjomā. Nedrīkst lietot izstrādājumu ja drošības stiklam ir spraugas. Nelietojiet izstrādājumu vietā kur ir nelabvēlīgi ārējās vides apstākļi piem. putekļi. ūdens. mitrums. vibrācijas. sprādzienbīstamas vides risks. ķīmiski dūmi vai emisijas un t.t. Objekti. kas kustas (piem. automašīnas) var izraisīt nejaušu sensora ieslēgšanu. Stipru elektromagnētisku traucējumu teritorijā var parādīties traucējumi izstrādājuma darbā.

IZMANTOTU APZĪMĒJUMU UN SIMBOLU IZSKAIDROŠANA

P1: Nominālais spriegums, frekvence.
P2: Nominālā jauda.
P3: Nominālā gaismas straume.
P4: Nominālais kalpošanas laiks.
P5: Krāsu temperatūra.
P6: Spīdēšanas leņķis.
P7: Klase I. Izstrādājums kādā aizsardzību no elektrošoka veido, izņemot pamata izolāciju, papildu drošības līdzekļi papildu aizsardzības ķēdes veidā, kam jāpieslēdz pastāvīgas elektroinstalācijas aizsardzības vads.
P8: Simbols nozīmē minimālo attālumu, kāds var būt apgaismojuma rāmim (tās gaisma avota) no vietām un apgaismotiem objektiem.
P9: Aizsardzība no cietām vielām kas ir lielākas nekā 12mm.
P10: Lietot tikai telpu iekšā.
P11: Izstrādājumu drīkst lietot tikai gaismeklī ar drošības stiklu. Tūlīt jānomaina pārplīsta vai ievainota lēca vai ekrāns, aizsardzības rūts.
P12: Izstrādājums atbilst Eiropas Savienības direktīvu prasībām (ES).
P13: Izstrādājums nesadarbojas ar apgaismojuma regulēšanas ierīcēm.
P14: Atbilstības Sertifikāts, kas apliecina produkcijas kvalitāti ar Muitas Savienības teritorijā apstiprinātajiem standartiem.
P15: Mikrostarpa starp releja kontaktiem.

VIDES AIZSARDZĪBA

Rūpējieties par tīrību un apkārtējo vidi. Leteicam šķirot iepakojumu atkritumus.

P16: Tas apzīmējums rāda ka ir vajadzība selektīvi vākt lietotas elektriskās un elektroniskās iekārtas. Tajā veidā apzīmēti izstrādājumus, neizpildes gadījumā paredzot naudas sodu, nedrīkst izmest kopā ar parastiem atkritumiem. Tādi izstrādājumi var būt kaitīgi videi un cilvēku veselībai, tie pieprasa speciāla tipa pārstrādāšanas / otrreizēja izmantošana / reciklēšana / neutralizēšana. Tajā veidā apzīmēti izstrādājumi jāatdod attiecīgajā lietotu elektronisko vai elektrisko iekārtu vākšanas punktā. Informāciju par vākšanas/saņemšanas punktiem var iegūt no reģionālas valdības vai šī tipa iekārtas pārdevēja. Lietotu iekārtu var arī atdot pārdevējam, gadījumā kad tiek iepirkts jauns izstrādājums daudzumā, kas nepārsniedz tā paša tipa iepirktas iekārtas daudzumu. Iepriekšminēti norādījumi attiecas uz Eiropas Savienības teritoriju. Citās valstīs jāievēro juridiski noteikumi, kas ir spēkā attiecīgā valstī. Ieteicam sazināties ar mūsu izstrādājuma izplātītāju attiecīgajā reģionā.

PIEZĪMES / NORĀDĪJUMI

Šīs instrukcijas norādījumu neievērošana var novest līdz piem. ugunsgrēka radīšanai, apdegumiem, elektrošokam, fiziskiem ievainojumiem un citiem materiāliem vai nemateriāliem zaudējumiem. Papildu informācija par Kanlux markas produktus ir pieejama šeit: www.kanlux.com. Kanlux SA nenes atbildību par sekām kas radīsies šīs instrukcijas norādījumu neievērošanas dēļ. Firma Kanlux SA aizstāv sev tiesību mainīt instrukciju - aktuālā versija ir pieejama mājaslapā www.kanlux.com

EE

EESMÄRK / RAKENDUS

Seade mõeldud ärakasutamiseks elamumajanduses ja üldeesmärkideks.

MONTEERIMINE

Tehnilised muudatused reserveeritud. Enne kokkupanemise tööde asumist tutvu kasutamisejuhendiga. Monteerimistöösid peab sooritama vastavaid kvalifikatsioone omav isik. Igasugu tehinguid sooritada väljalülitatud toitevoolu korral. Tuleb säilitada erilised ettevaatlikkuse vahendid. Seade omab vastavat kaitse kontaktühendust/klemmi. Kaitsejuhtme mitte ühendamine ähvardab elektrivoolulöögiga. Monteerimise skeem: vaata illustratsiooni. Enne esimest kasutamist tuleb ülekontrollida seade õigepärast mehaanilist kinnitust ja elektrilist ühendust. Seade võib olla ühendatut toitlustus energiavõrguga, mis täidab seaduse poolt ettenähtud energia kvaliteedi normid.

OTSTARBEKOHASED OMADUSED

Seaded kasutada ruumide sees.

EKSPLUATATSIOONILISED / HOOLDUS SOOVITUSED

Konserveerimise töösid sooritada välja lülitatud voolu juures, peale toote maha jahtumist. Puhastada ainult õrnadega ja kuiva lapiga. Ärge kasutage keemilisi puhastusvahendeid. Ärge katke seadet. Tagada vaba õhu juurdepääsu. Seade võib kuumeneda kõrgematele temperatuuridele. Seade vahetamatu valgusallikaga LED tüüpi diood/dioodid. Valgusallika vigastamise juhul, seade ei sobi parandamisele. TÄHELEPANU! Mitte vaadata pikalt LED dioodi/dioodide valguse allikasse. Seadet tuleb pingestada ainult nominaal väärtuse järgi või näidatud pinge vahemikus. Lubamata on seadme kasutamine ilma või pragunenud kaitseklaasiga. Seadet ei tohi kasutada kohtades, kus valitsevad mitte soodsad ümbrsukonna töötingimused, näiteks mustus, tolm, vesi, niiskus, vibratsioon, plahvatusohtlik atmosfäär, keemilised aurud või puhangud jne. Liikuvad objektid (näiteks autod) võivad põhjustada anduri juhulsikku sisselülitamist. Ümbruskonnas, kus esinevad tugevad elektromagnetilise välja häired võib esineda seadme töö puuduslikus.

KASUTATUD MÄRGISTUSTE JA SÜMBOLITE SELGITUSED

P1: Nominaal pinge, sagedus.
P2: Nominaal võimsus.
P3: Nominaalne valgusoo.
P4: Rating`i vastupidavus.
P5: Värvitooni temperatuur.
P6: Valgustusnurk.
P7: I Klass. Seade, kus kaitset elektrilöögi eest vastutab veel, peale põhiisolatsiooni, lisakaitsevahendid nagu lisavoolukaitseahel, mille juurde tuleb ühendada põhivooluvõrgu kaitsekaabel.
P8: Märgistatud sümbol määrab ära minimaal kauguse, mida peab tagama valgustikeha (selle valguseallikas) kohtadest ja objektidest, mida valgustab.
P9: Kaitse tahkete kehade eest, suuremad kui 12 mm.
P10: Kasutamiseks ainult ruumi sees.
P11: Toodet võib kasutada ainult keha sees koos kaitseklaasiga. Tuleb otsekohe väljavahedata pragunenud või vigastatud lambivari või ekraankatte, kaitse klaasi.
P12: Toode vastab Euroopa Liidu (EL) Direktiivide nõuetele.
P13: Toode ei ole sobitatud kaastööks valguse pimendajaga.
P14: Vastavustunnistus, mis tõendab tootmise kvaliteedi vastavust kinnitatud standartidega Tolliliidu territooriumil.
P15: Mikrovahe relee kontaktide vahel.

KESKONNAKAITSE

Hoolitse puhtuse ja keskkonna eest. Soovitame pakendijäätmete segregatsiooni.

P16: See märgistus näitab vajadust eraldi koguda ärakasutatud elektri - ja elektroonikaseadmeid. Tooteid sel viisil märgistatud, trahvi ähvardusel, ei tohi väljavisata tavalisse prügikasti koos muude jäätmetega. Sellised tooted võivad olla kahjulikud keskkonnale ja inimeste tervisele, nad nõuavad erilist ümbertöötlemist / taaskasutamist / ringlussevõtu / kõrvaldamist.

Tooted sel viisil märgistatud peavad olema ära antud kasutatud elektriseadmete või elektroonikaseadmete kogumispunkti. Teavet kogumispunktide/vastuvõtmise kohtade kohta saavad anda kohalikud omavalitsus võimud või selliste seadmete edasimüüjad. Kasutatud seadmeid võib tagastada ka müüjale, juhul, kui ostetatav kogus uusi tooteid ei ole suurem, kui ostetavad samalaadi uued seadmed oma kogusega on vastavuses. Ülevalpool toodud reeglid kehtivad Euroopa Liidu piirkonnas. Teiste riikide puhul tuleks kasutusele võtta kohalikke õigusakte, mis kehtivad antud riigis. Me soovitame teil ühendust võtta oma toote turustajaga teie piirkonnas.

MÄRKUSED / NÄPUNÄITED

Käesoleva käsiraamatus toodud soovituste eiramine, võivad põhjustada näiteks tulekahju, põletushaavu, elektrilööki, füüsilisi vigastusi ja muid kahjustusi nii materiaalseid ja immateriaalseid. Kanlux margi all olevate toodete kohta lisainfot leiate veebil: www.kanlux.com Kanlux AS ei kanna mingisugust vastutust juhtumite eest, mis tulenevad mitte kinnipidamisest siin toodud kasutusjuhendusest. Firma Kanlux SA jätab endale õiguse muudatuste tegemiseks kasutusjuhendis – kehtiva versiooni saab alla laadida veebilehelt www.kanlux.com.

(PL) Kanlux SA, ul. Objazdowa 1-3, 41-922 Radzionków
(CZ) Distributor: Kanlux s.r.o., Sadová 618, 738 01 Frýdek-Místek
(SK) Distributor: Kanlux s.r.o., Štefánika 379/19, 911 01 Trenčín
(HU) Forgalmazza: Kanlux Kft., 9026 Győr, Bácsai út 153/b
(UA) ТОВ «КАНЛЮКС», 08130, Київська область, Києво-Святошинський район,
с.Петропавлівська Борщагівка, вул. Соборна, будинок 1-Б, офіс 617
(RO) Kanlux Lighting SRL, Intrarea Binelui 1A, Sector 4, 042159 Bucuresti
(RU) ООО Kanlux, ул. Комсомольская, д. 1, 142100, г. Подольск,
Московская область, Российская Федерация
ООО Канлюкс-Электромонтаж, ул. Комсомольская, д. 1, 142100,
г. Подольск, Московская область, Российская Федерация
(BG) Kanlux EOOD, Warehouse area Gopet Logistics, 1532 Kazichene,
Sofia, ph.+359 2 42 19 623
(DE) Kanlux GmbH, Flugplatz 21, 44319 Dortmund

TYBIA LED SE

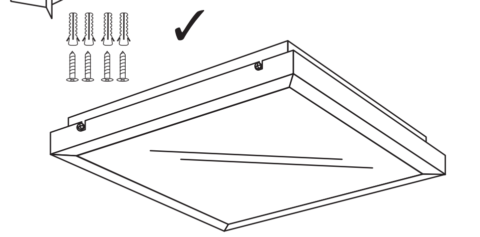

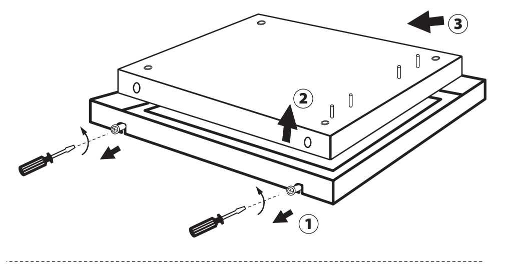

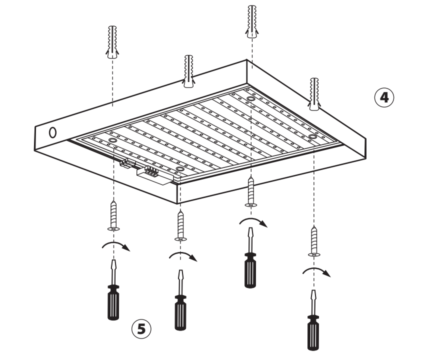

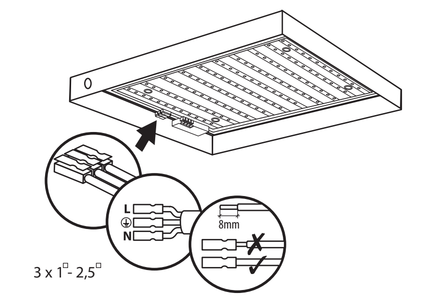

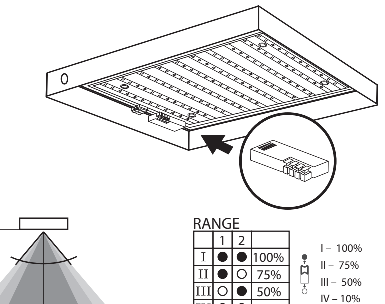

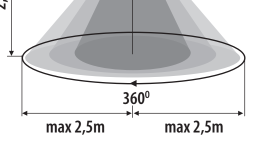

RANGE

	1	2	
I	●	●	100%
II	●	○	75%
III	○	●	50%
IV	○	○	10%

I – 100%
II – 75%
III – 50%
IV – 10%

TIME

	3	4	
I	●	●	5s
II	●	○	90s
III	○	●	5min
IV	○	○	15min

I – 5s
II – 90s
III – 5min
IV – 15min

LUX

	5	6	
I	●	●	Disable
II	●	○	10Lux
III	○	●	5Lux
IV	○	○	2Lux

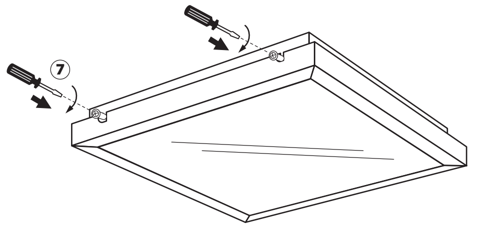I – Disable
II – 10Lux
III – 5Lux
IV – 2Lux