04870 MORO DL-35

Nájazdové svietidlo

		[W]			
MORO DL-35	**04870**	max 35	PAR16	GU10	nehrdzavejúca oceľ

Kanlux MORO DL je odolné nájazdové svietidlo s výmenným zdrojom svetla s päticou GU10. Je skvelé pre zvýraznenie príjazdových ciest, uličiek, chodníkov atď. Je vyrobené z najkvalitnejších materiálov, vďaka ktorým je odolné voči tlaku až 20kN.

- montážne krabička súčasťou balenia
- do svietidla je odporúčaný kábel o priemere max. 5,5mm
- Materiál korpusu: hliníková zliatina
- Materiál ochranného skla: tvrdené sklo
- Materiál panela/rámika: nehrdzavejúca oceľ

Zmena technických parametrov vyhradená. Údaje, ktoré sú uvedené v tomto materiáli, nie sú právne záväzné.

04870 MORO DL-35

Nájazdové svietidlo

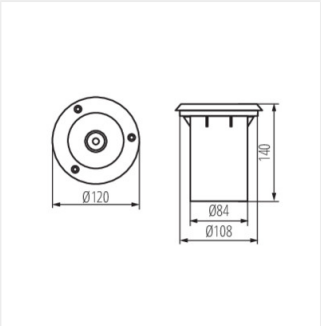

MORO DL-35