APUS

Schodiskové LED svietidlo

≥20000 | 50000 [h] | ellipse ≤6x MacAdam | Ra ≥80 | IP 20 | 0,18 [m] | 0,1m | SMD | 5÷25 [°C]

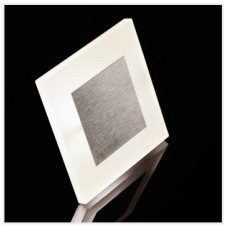

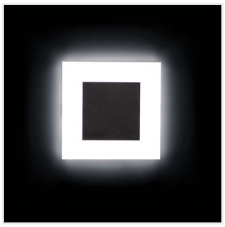

APUS LED AC

		[V]	[W]		[lm]	Tc [K]
APUS LED WW	**23106**	12 DC	0,8	nehrdzavejúca oceľ	13	3000
APUS LED CW	**23107**	12 DC	0,8	nehrdzavejúca oceľ	15	6500
APUS LED AC-WW	**23800**	220-240 AC	1,3	nehrdzavejúca oceľ	13	3000
APUS LED AC-CW	**23801**	220-240 AC	1,3	nehrdzavejúca oceľ	15	6500
APUS LED AC B-NW	**26536**	220-240 AC	1,3	čierna	14	4000
APUS LED AC B-WW	**26537**	220-240 AC	1,3	čierna	13	3000
APUS LED B-NW	**26538**	12 DC	0,8	čierna	14	4000
APUS LED B-WW	**26539**	12 DC	0,8	čierna	13	3000
APUS LED W-WW	**26840**	12 DC	0,8	biela	13	3000
APUS LED W-CW	**26841**	12 DC	0,8	biela	15	6500
APUS LED P68 B-NW CZ	**27084**	12 DC	0,8	čierna	14	4000
APUS LED P68 B-WW CZ	**27085**	12 DC	0,8	čierna	13	3000
APUS LED PIR WW	**27370**	12 DC	0,8	nehrdzavejúca oceľ	13	3000
APUS LED PIR CW	**27371**	12 DC	0,8	nehrdzavejúca oceľ	15	6500
APUS LED W-NW	**27378**	12 DC	0,8	biela	14	4000
APUS LED PIR NW	**27379**	12 DC	0,8	nehrdzavejúca oceľ	14	4000
APUS LED PIR B-NW	**29856**	12 DC	0,8	čierna	14	4000
APUS LED PIR B-WW	**29857**	12 DC	0,8	čierna	13	3000

APUS je moderný dizajn spojený s atraktívnym svetelným efektom. Je to skvelý nápad pre osvetlenie schodísk a

Zmena technických parametrov vyhradená. Údaje, ktoré sú uvedené v tomto materiáli, nie sú právne záväzné.

SK

APUS

Schodiskové LED svietidlo

chodieb. Unikátna konštrukcia svietidla zaručuje rovnomerné rozptýlenie svetla. Verzia AC je vybavená transformátorom na 230V AC, ktorý vlezie do montážnej krabice, a verzia PIR je vybavená čidlom pohybu. Senzor deteguje pohyb/zapína osvetlenie bez ohľadu na intenzitu svetla v okolí.

- Materiál korpusu: brúsená nehrdzavejúca oceľ, plast

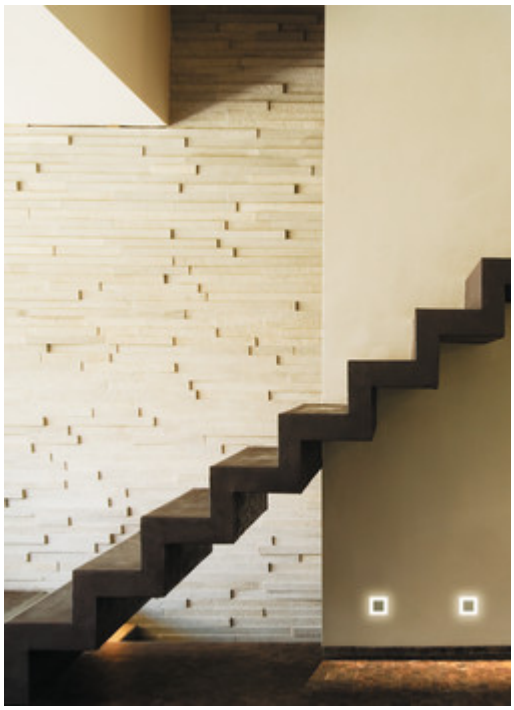

APUS LED

APUS LED B

APUS LED W

APUS LED P68 B

APUS LED PIR

APUS LED PIR B

Zmena technických parametrov vyhradená. Údaje, ktoré sú uvedené v tomto materiáli, nie sú právne záväzné.

SK

APUS

Schodiskové LED svietidlo

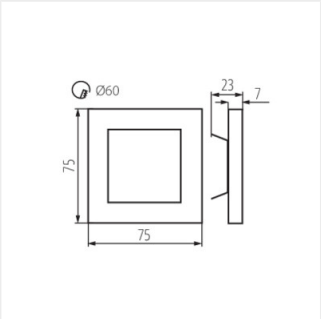

APUS LED

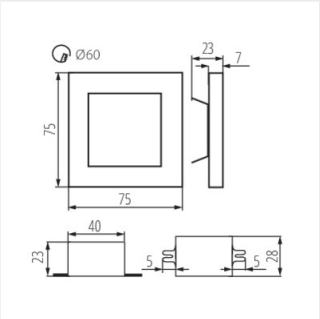

APUS LED AC

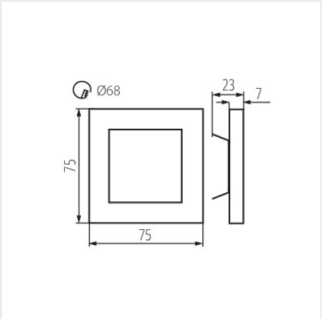

APUS LED P68

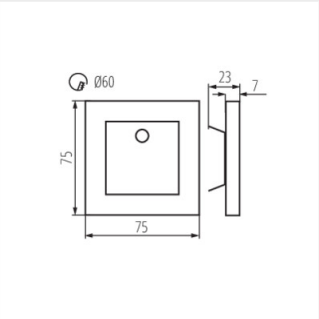

APUS LED PIR

Zmena technických parametrov vyhradená. Údaje, ktoré sú uvedené v tomto materiáli, nie sú právne záväzné.

SK